Technische Daten

6926

Einreihige Rillenkugellager

Einreihiges Rillenkugellager, Radialkontakt, Stahlblechkäfig, offen

Anzeigen

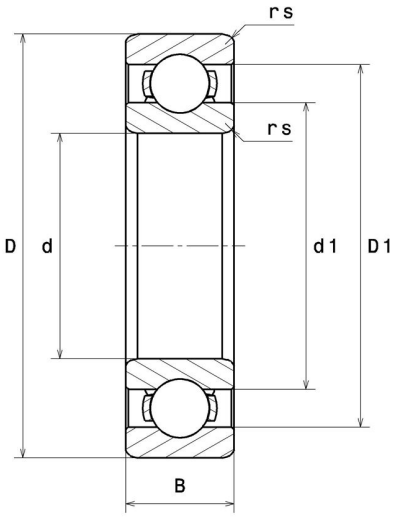

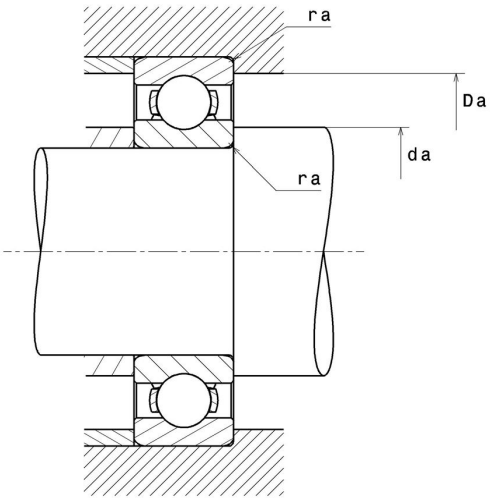

Technische Eigenschaften

d	130 mm
D	180 mm
B	24 mm
rs min	1,5 mm
Radiallagerluftklasse	CN
Masse	1,52 kg
Marke	NTN

Produktleistung

Dynamische Tragzahl, C	65 kN
Statische Tragzahl, C0	67,5 kN
Ermüdungsgrenzbelastung, Cu	2,46 kN
f0	16,5
Nlim (Öl)	4.100 Tr/min
Nlim (Fett)	3.500 Tr/min
Min Betriebstemperatur, Tmin	-40 °C
Max Betriebstemperatur, Tmax	120 °C
Käfig charakteristische Frequenz, FTF	0,45 Hz
Wälzkörper charakteristische Frequenz, BPFO	10,18 Hz
Außenring charakteristische Frequenz, BPFO	8,12 Hz
Innenring charakteristische Frequenz, BPFI	9,88 Hz

Definitionsempfehlungen der Umgebungsteile

da min	138 mm
Da max	172 mm
ra max	1,5 mm

Berechnungskoeffizienten

Dynamisch äquivalente Belastung

P = X.Fr + Y.Fa

$\frac{f_0 F_a}{C_0}$	e	Fa / Fr ≤ e		Fa / Fr > e	
		X	Y	X	Y
0.172	0.19	1	0	0.56	2.3
0.345	0.22				1.99
0.689	0.26				1.71
1.03	0.28				1.55
1.38	0.3				1.45
2.07	0.34				1.31
3.45	0.38				1.15
5.17	0.42				1.04
6.89	0.44				1

Statisch äquivalente Belastung

Po = Xo.Fr + Yo.Fa

X_0	Y_0
0.6	0.5

Für Einzellager und DT-Anordnung :

Wenn Po <Fr, dann Po = Fr