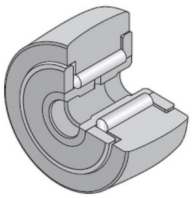

# Technisches Datenblatt

## NATV25/3AS

Kurvenrolle, mit Innenring

Nadellager, Stützrolle, vollnadelig, mit Innenring, balliger Außenring

## Anzeigen

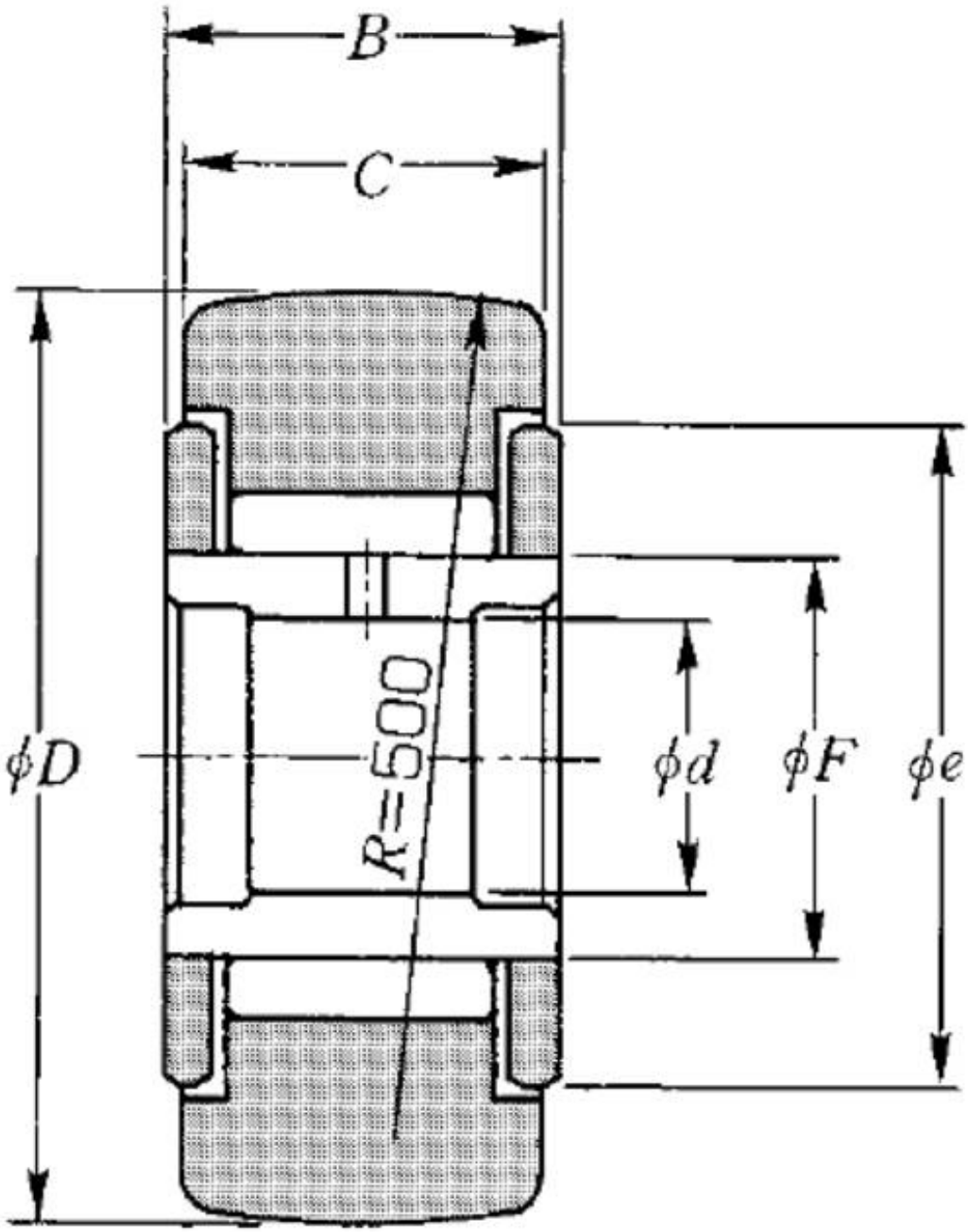

## Technische Eigenschaften

| | |
|---|---|
| **d** | 25 mm |
| **D** | 52 mm |
| **C** | 24 mm |
| **F** | 30 mm |
| **B** | 25 mm |
| **e** | 42 mm |
| **R** | 500 mm |
| **Dw** | 2,48 mm |
| **Lw** | 17,8 mm |
| **Wälzlager mit/ohne Käfig** | Sans |
| **Radiallagerluftklasse** | CN |
| **Präzisionsklasse** | P0 |
| **Masse** | 0,28 kg |
| **Marke** | NTN |

## Produktleistung

| | |
|---|---|
| **Cr** | 31,5 kN |
| **C0r** | 73,5 kN |
| **Charge de la piste sphérique de galet** | 5,5 kN |
| **Nlim (Fett)** | 3.300 U/min |
| **Min Betriebstemperatur, Tmin** | -20 °C |
| **Max Betriebstemperatur, Tmax** | 120 °C |
| **Käfig charakteristische Frequenz, FTF** | 0,46 Hz |
| **Wälzkörper charakteristische Frequenz, BPFO** | 13,02 Hz |
| **Außenring charakteristische Frequenz, BPFO** | 18,94 Hz |
| **Innenring charakteristische Frequenz, BPFI** | 22,06 Hz |