Technische Daten

22326.EAKW33C3

Zweireihige Pendelrollenlager

Zweireihiges Pendelrollenlager, Stahlblechkäfig, Nut und Schmierbohrungen im Außenring, kegelige Bohrung 1:12

ULTAGE

Anzeigen

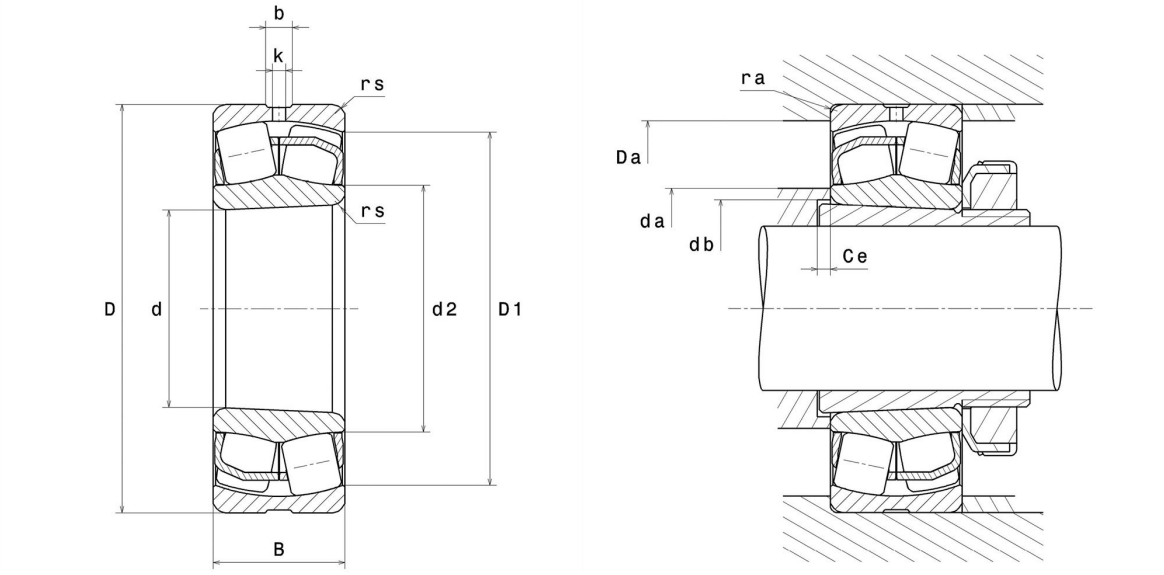

Technische Eigenschaften

d	130 mm
D	280 mm
B	93 mm
d2	164,7 mm
D1	243 mm
rs min	4 mm
Anzahl der Schmierbohrungen	3 ou 4
b	18,9 mm
k	9 mm
Referenz der Hülse	H2326
e	0,33
Y1	2,06
Y2	3,06
Y0	2,01
Radiallagerluftklasse	C3
Masse	26,35 kg
Marke	SNR

Produktleistung

Dynamische Tragzahl, C	1.330 kN
Statische Tragzahl, C0	1.400 kN
Ermüdungsgrenzbelastung, Cu	113 kN
Nref	1.800 Tr/min
Nlim	2.400 Tr/min
Min Betriebstemperatur, Tmin	-40 °C
Max Betriebstemperatur, Tmax	200 °C
Käfig charakteristische Frequenz, FTF	0,4 Hz
Wälzkörper charakteristische Frequenz, BPFO	4,96 Hz
Außenring charakteristische Frequenz, BPFO	6,08 Hz
Innenring charakteristische Frequenz, BPFI	8,92 Hz

Definitionsempfehlungen der Umgebungsteile

da min	147 mm
da max	3 mm
db min	142 mm
Ce min	8 mm
Da max	263 mm
ra max	3 mm

Berechnungskoeffizienten

Dynamisch äquivalente Belastung

P = X.Fr + Y.Fa

Fa / Fr ≤ e		Fa / Fr > e	
X	Y	X	Y
1	Y1	0.67	Y2

Statisch äquivalente Belastung

Po = Xo.Fr + Yo.Fa

X_0	Y_0
1	Y0

Werte für e, Y1, Y2 und Y0 sind in obiger Tabelle.