Technische Daten

KRV19FXLL/3AS

Kurvenrolle, mit Achse

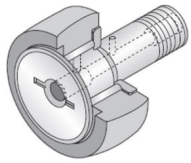

Anzeigen

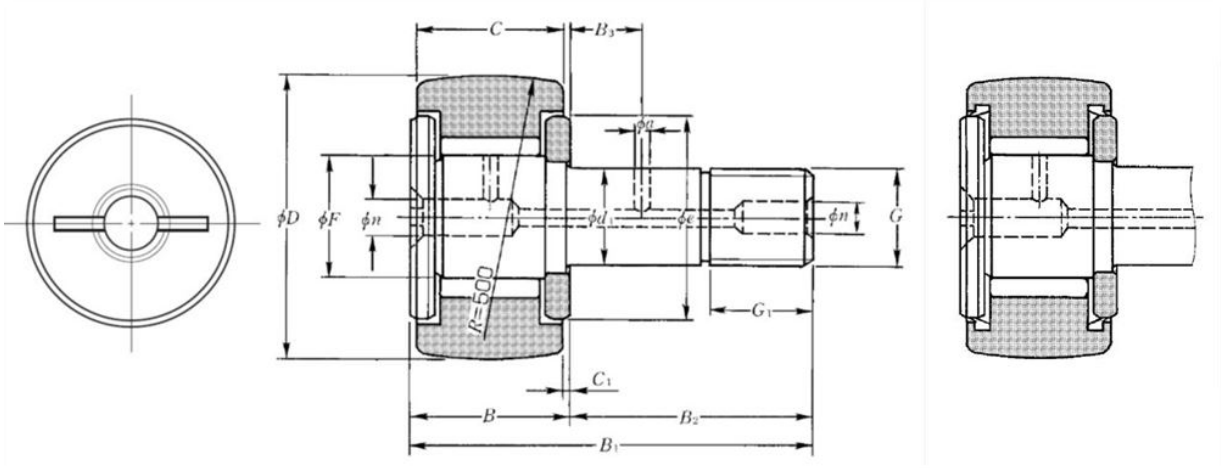

Technische Eigenschaften

D	19 mm
d1	8 mm
C	11 mm
F	10 mm
B	12 mm
B1	32 mm
B2	20 mm
G	M8X1.25
G1	10 mm
C1	0,6 mm
n	4 mm
e	14 mm
Dw	1,5 mm
Lw	8,5 mm
Max. Anzugsmoment	8 Nm
Wälzlager mit/ohne Käfig	Sans
Radiallagerluftklasse	CN
Präzisionsklasse	P0
Masse	0,03 kg
Marke	NTN

Produktleistung

Cr	7,45 kN
C0r	11,7 kN
Charge de la piste cylindrique de galet	4,05 kN
Nlim (Fett)	10.000 Tr/min
Min Betriebstemperatur, Tmin	-20 °C
Max Betriebstemperatur, Tmax	100 °C
Käfig charakteristische Frequenz, FTF	0,44 Hz
Wälzkörper charakteristische Frequenz, BPFO	7,54 Hz
Außenring charakteristische Frequenz, BPFO	10,44 Hz
Innenring charakteristische Frequenz, BPFI	13,56 Hz