Technisches Datenblatt

NUP2224

Einreihige Zylinderrollenlager

Einreihiges Zylinderrollenlager, Zerlegbar, Stahlblechkäfig

Anzeigen

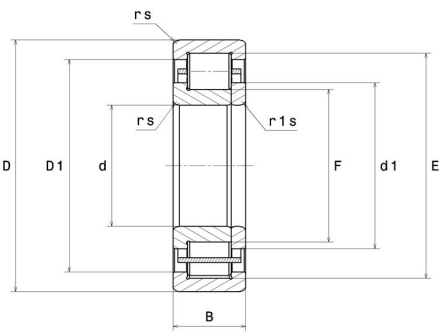

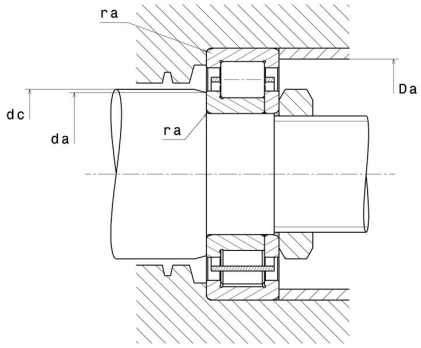

Technische Eigenschaften

d	120 mm
D	215 mm
B	58 mm
E	191,5 mm
F	143,5 mm
d1	153 mm
rs min	2,1 mm
r1s min	2,1 mm
Radiallagerluftklasse	CN
Masse (ohne HJ Ring)	8,64 kg
Marke	NTN

Produktleistung

Dynamische Tragzahl, C	350 kN
Statische Tragzahl, C0	460 kN
Ermüdungsgrenzbelastung, Cu	48,1 kN
Nlim (Öl)	3.400 U/min
Nlim (Fett)	2.900 U/min
Min Betriebstemperatur, Tmin	-40 °C
Max Betriebstemperatur, Tmax	120 °C
Käfig charakteristische Frequenz, FTF	0,43 Hz
Wälzkörper charakteristische Frequenz, BPFO	6,84 Hz
Außenring charakteristische Frequenz, BPFO	6,42 Hz
Innenring charakteristische Frequenz, BPFI	8,58 Hz

Definitionsempfehlungen der Umgebungsteile

da min	131 mm
dc min	156 mm
Da max	204 mm
ra max	2 mm

Berechnungskoeffizienten

Dynamisch äquivalente Belastung

P = Fr

Statisch äquivalente Belastung

Po = Fr