Technische Daten

4T-JLM710949/JLM710910

Einreihige Kegelrollenlager

Kegelrollenlager, Blechkäfig

Anzeigen

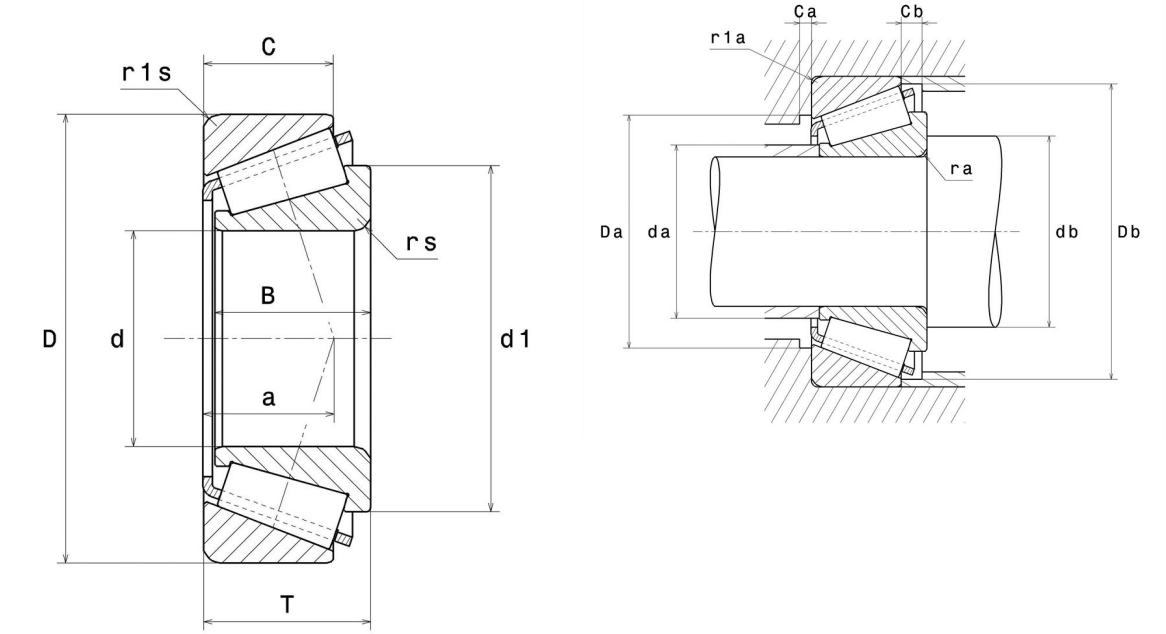

Technische Eigenschaften

d	65 mm
D	105 mm
B	23 mm
C	18,5 mm
T	24 mm
d1	85,5 mm
a	23,7 mm
e	0,45
Y2	1,32
Y0	0,73
Masse	0,74 kg
Marke	NTN

Produktleistung

Dynamische Tragzahl, C	85 kN
Lebensdauerkoeffizient, A2	1,4
Statische Tragzahl, C0	117 kN
Ermüdungsgrenzbelastung, Cu	14,3 kN
Nlim (Öl)	4.500 Tr/min
Nlim (Fett)	3.300 Tr/min
Min Betriebstemperatur, Tmin	-40 °C
Max Betriebstemperatur, Tmax	120 °C
Käfig charakteristische Frequenz, FTF	0,44 Hz
Wälzkörper charakteristische Frequenz, BPFO	8,66 Hz
Außenring charakteristische Frequenz, BPFO	9,35 Hz
Innenring charakteristische Frequenz, BPFI	11,65 Hz

Definitionsempfehlungen der Umgebungsteile

ra max	3 mm
r1a max	1 mm

Berechnungskoeffizienten

Dynamisch äquivalente Belastung

$P = X.Fr + Y.Fa$

Fa / Fr ≤ e		Fa / Fr > e	
X	Y	X	Y
1	0	0.4	Y2

Statisch äquivalente Belastung

$Po = Xo.Fr + Yo.Fa$

X_0	Y_0
0.5	Y0

Wenn Po <Fr, dann Po = Fr

Werte für e, Y2 und Y0 sind in obiger Tabelle.