Technische Daten

4T-33205

Einreihige Kegelrollenlager

Kegelrollenlager,
Blechkäfig

Anzeigen

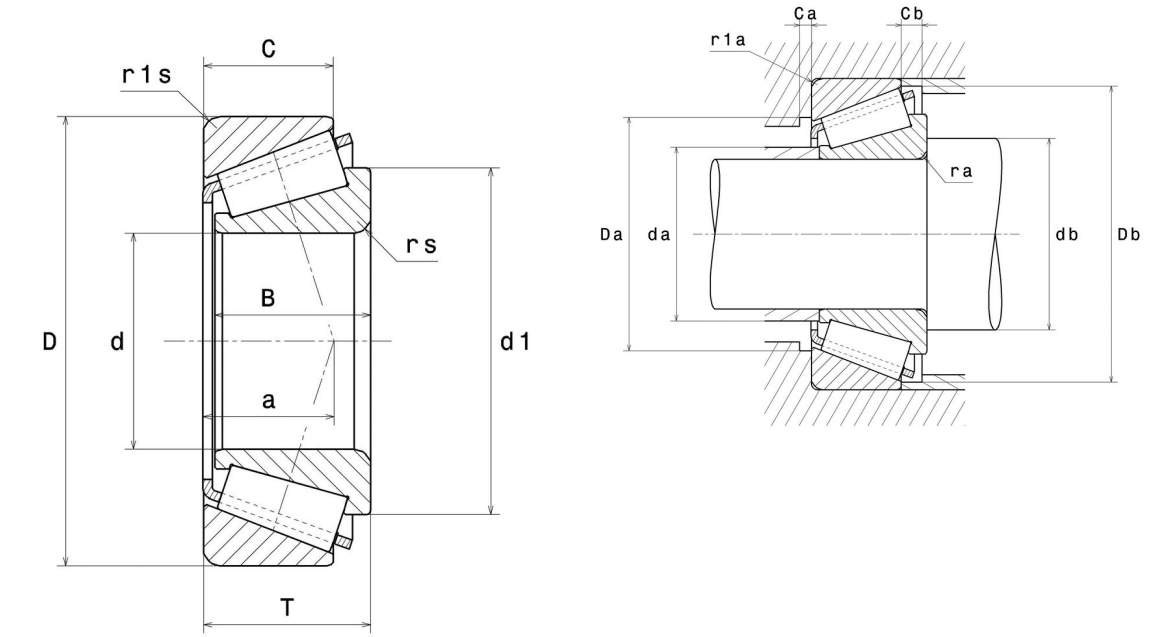

Technische Eigenschaften

d	25 mm
D	52 mm
B	22 mm
C	18 mm
T	22 mm
d1	39 mm
a	14 mm
rs min	1 mm
r1s min	1 mm
e	0,35
Y2	1,71
Y0	0,94
Masse	0,22 kg
Referenz gemäß ISO355	T2DE025
Marke	NTN

Produktleistung

Dynamische Tragzahl, C	47,5 kN
Lebensdauerkoeffizient, A2	1,4
Statische Tragzahl, C0	57,5 kN
Ermüdungsgrenzbelastung, Cu	7 kN
Nlim (Öl)	9.800 Tr/min
Nlim (Fett)	7.300 Tr/min
Min Betriebstemperatur, Tmin	-40 °C
Max Betriebstemperatur, Tmax	120 °C
Käfig charakteristische Frequenz, FTF	0,42 Hz
Wälzkörper charakteristische Frequenz, BPFO	5,83 Hz
Außenring charakteristische Frequenz, BPFO	6,7 Hz
Innenring charakteristische Frequenz, BPFI	9,3 Hz

Definitionsempfehlungen der Umgebungsteile

da max	30 mm
db min	30,5 mm
Da min	43 mm
Da max	46,5 mm
Db min	49 mm
Ca min	4 mm
Cb min	4 mm
ra max	1 mm
r1a max	1 mm

Berechnungskoeffizienten

Dynamisch äquivalente Belastung

P = X.Fr + Y.Fa

Fa / Fr ≤ e		Fa / Fr > e	
X	Y	X	Y
1	0	0.4	Y2

Statisch äquivalente Belastung

Po = Xo.Fr + Yo.Fa

X_0	Y_0
0.5	Y0

Wenn Po <Fr, dann Po = Fr

Werte für e, Y2 und Y0 sind in obiger Tabelle.