Technisches Datenblatt

NJ2314C4

Einreihige Zylinderrollenlager

Einreihiges Zylinderrollenlager, Stahlblechkäfig, Sonderanforderung

Anzeigen

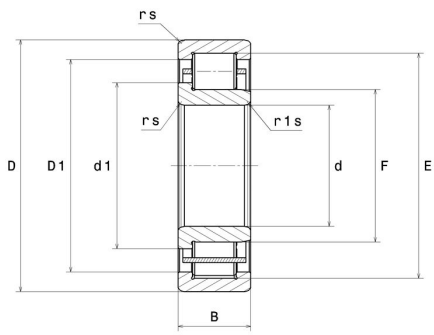

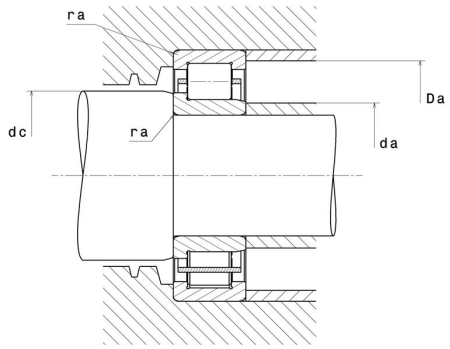

Technische Eigenschaften

d	70 mm
D	150 mm
B	51 mm
E	130 mm
F	90 mm
d1	98 mm
rs min	2,1 mm
r1s min	2,1 mm
Radiallagerluftklasse	C4
Masse (ohne HJ Ring)	4,19 kg
Marke	NTN

Produktleistung

Dynamische Tragzahl, C	223 kN
Statische Tragzahl, C0	262 kN
Ermüdungsgrenzbelastung, Cu	31,1 kN
Nlim (Öl)	4.800 U/min
Nlim (Fett)	4.100 U/min
Min Betriebstemperatur, Tmin	-40 °C
Max Betriebstemperatur, Tmax	120 °C
Käfig charakteristische Frequenz, FTF	0,41 Hz
Wälzkörper charakteristische Frequenz, BPFO	5,32 Hz
Außenring charakteristische Frequenz, BPFO	5,32 Hz
Innenring charakteristische Frequenz, BPFI	7,68 Hz

Definitionsempfehlungen der Umgebungsteile

da min	81 mm
da max	87 mm
dc min	100 mm
Da max	139 mm
ra max	2 mm

Berechnungskoeffizienten

Dynamisch äquivalente Belastung

P = Fr

Statisch äquivalente Belastung

Po = Fr