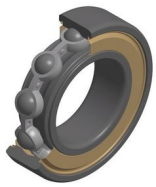

Technische Daten

6014ZZC3/5K

Einreihige Rillenkugellager

Einreihiges Rillenkugellager, Radialkontakt, Stahlblechkäfig, Deckscheiben beidseitig

Anzeigen

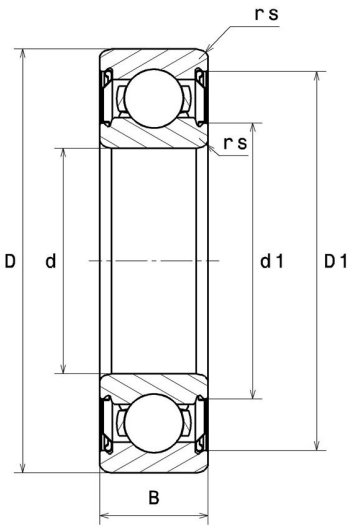

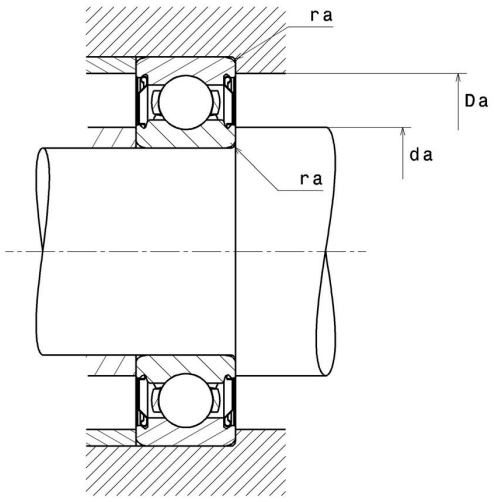

Technische Eigenschaften

d	70 mm
D	110 mm
B	20 mm
rs min	1,1 mm
Radiallagerluftklasse	C3
Masse	0,6 kg
Marke	NTN

Produktleistung

Dynamische Tragzahl, C	38 kN
Statische Tragzahl, C0	31 kN
Ermüdungsgrenzbelastung, Cu	1,41 kN
f0	15,6
Nlim (Fett)	6.100 Tr/min
Min Betriebstemperatur, Tmin	-20 °C
Max Betriebstemperatur, Tmax	120 °C
Käfig charakteristische Frequenz, FTF	0,43 Hz
Wälzkörper charakteristische Frequenz, BPFO	7,43 Hz
Außenring charakteristische Frequenz, BPFO	6,07 Hz
Innenring charakteristische Frequenz, BPFI	7,93 Hz

Definitionsempfehlungen der Umgebungsteile

da min	76,5 mm
Da max	103,5 mm
ra max	1 mm

Berechnungskoeffizienten

Dynamisch äquivalente Belastung

P = X.Fr + Y.Fa

$\frac{f_0 F_a}{C_0}$	e	Fa / Fr ≤ e		Fa / Fr > e	
		X	Y	X	Y
0.172	0.19	1	0	0.56	2.3
0.345	0.22				1.99
0.689	0.26				1.71
1.03	0.28				1.55
1.38	0.3				1.45
2.07	0.34				1.31
3.45	0.38				1.15
5.17	0.42				1.04
6.89	0.44				1

Statisch äquivalente Belastung

Po = Xo.Fr + Yo.Fa

X_0	Y_0
0.6	0.5

Für Einzellager und DT-Anordnung :

Wenn Po <Fr, dann Po = Fr