Technisches Datenblatt

NJ2215C3

Einreihige Zylinderrollenlager

Einreihiges Zylinderrollenlager, Stahlblechkäfig, Sonderanforderung

Anzeigen

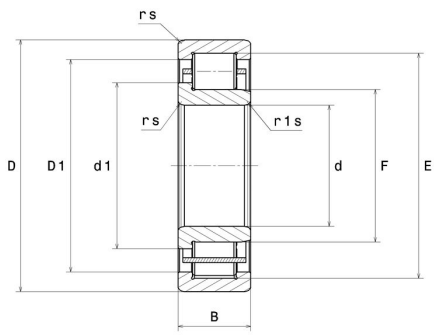

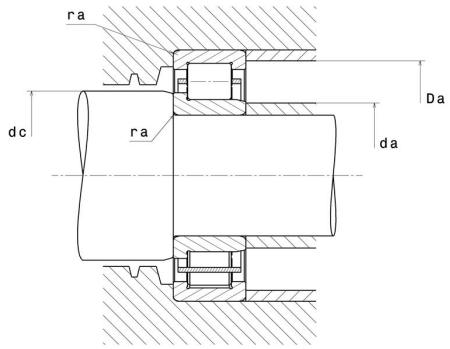

Technische Eigenschaften

d	75 mm
D	130 mm
B	31 mm
E	116,5 mm
F	88,5 mm
d1	94 mm
rs min	1,5 mm
r1s min	1,5 mm
Radiallagerluftklasse	C3
Masse (ohne HJ Ring)	1,59 kg
Marke	NTN

Produktleistung

Dynamische Tragzahl, C	130 kN
Statische Tragzahl, C0	162 kN
Ermüdungsgrenzbelastung, Cu	19,6 kN
Nlim (Öl)	5.500 U/min
Nlim (Fett)	4.700 U/min
Min Betriebstemperatur, Tmin	-40 °C
Max Betriebstemperatur, Tmax	120 °C
Käfig charakteristische Frequenz, FTF	0,43 Hz
Wälzkörper charakteristische Frequenz, BPFO	7,18 Hz
Außenring charakteristische Frequenz, BPFO	6,91 Hz
Innenring charakteristische Frequenz, BPFI	9,09 Hz

Definitionsempfehlungen der Umgebungsteile

da min	83 mm
da max	87 mm
dc min	96 mm
Da max	122 mm
ra max	1,5 mm

Berechnungskoeffizienten

Dynamisch äquivalente Belastung

P = Fr

Statisch äquivalente Belastung

Po = Fr