Technisches Datenblatt

NU232EG1C3

Einreihige Zylinderrollenlager

Einreihiges Zylinderrollenlager, Zerlegbar, Messingkäfig

Anzeigen

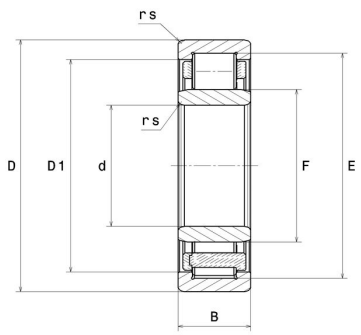

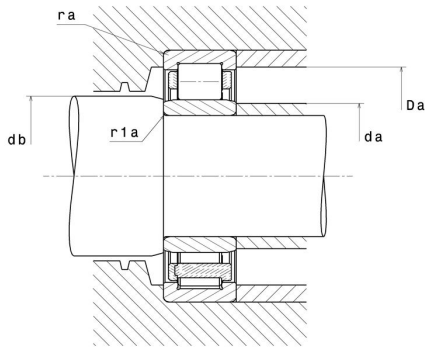

Technische Eigenschaften

d	160 mm
D	290 mm
B	48 mm
E	259 mm
F	195 mm
rs min	3 mm
r1s min	3 mm
Radiallagerluftklasse	C3
Masse (ohne HJ Ring)	13,7 kg
Marke	NTN

Produktleistung

Dynamische Tragzahl, C	500 kN
Statische Tragzahl, C0	665 kN
Ermüdungsgrenzbelastung, Cu	63,6 kN
Nlim (Öl)	2.400 U/min
Nlim (Fett)	2.100 U/min
Min Betriebstemperatur, Tmin	-40 °C
Max Betriebstemperatur, Tmax	120 °C
Käfig charakteristische Frequenz, FTF	0,43 Hz
Wälzkörper charakteristische Frequenz, BPFO	6,95 Hz
Außenring charakteristische Frequenz, BPFO	8,16 Hz
Innenring charakteristische Frequenz, BPFI	10,84 Hz

Definitionsempfehlungen der Umgebungsteile

da min	173 mm
da max	192 mm
db min	197 mm
Da max	277 mm
ra max	2,5 mm
r1a max	2,5 mm

Berechnungskoeffizienten

Dynamisch äquivalente Belastung

P = Fr

Statisch äquivalente Belastung

Po = Fr