Technische Daten

4T-32207

Einreihige Kegelrollenlager

Kegelrollenlager,
Blechkäfig

Anzeigen

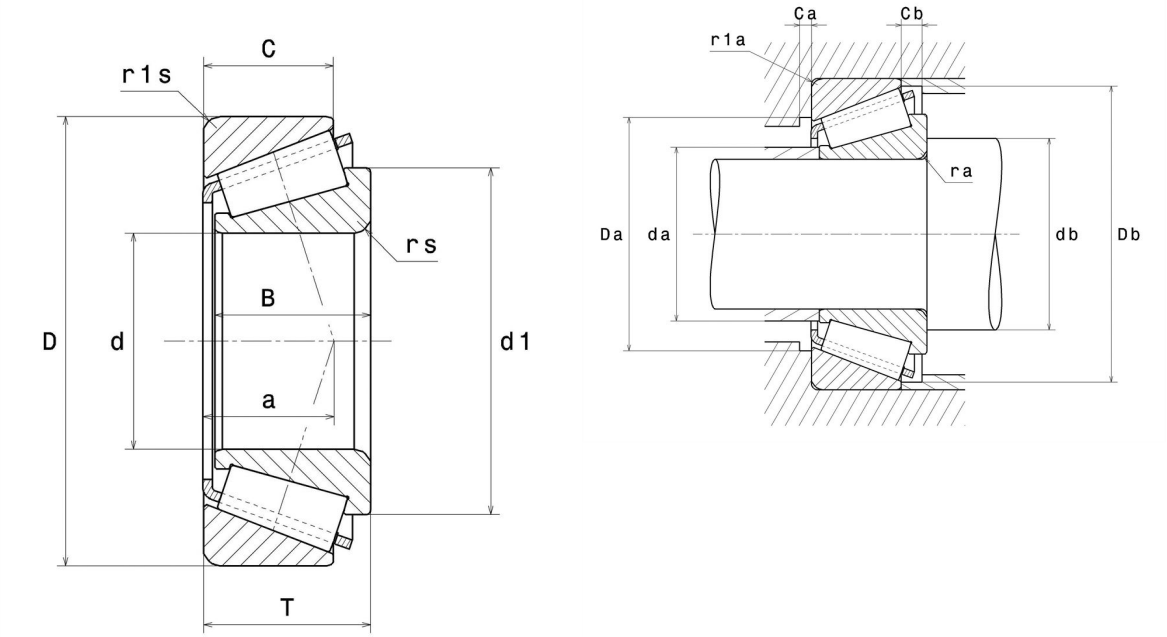

Technische Eigenschaften

d	35 mm
D	72 mm
B	23 mm
C	19 mm
T	24,25 mm
d1	53 mm
a	17,5 mm
rs min	1,5 mm
r1s min	1,5 mm
e	0,37
Y2	1,6
Y0	0,88
Masse	0,46 kg
Referenz gemäß ISO355	T3DC035
Marke	NTN

Produktleistung

Dynamische Tragzahl, C	72,5 kN
Lebensdauerkoeffizient, A2	1,4
Statische Tragzahl, C0	87 kN
Ermüdungsgrenzbelastung, Cu	10,6 kN
Nlim (Öl)	7.400 Tr/min
Nlim (Fett)	5.500 Tr/min
Min Betriebstemperatur, Tmin	-40 °C
Max Betriebstemperatur, Tmax	120 °C
Käfig charakteristische Frequenz, FTF	0,42 Hz
Wälzkörper charakteristische Frequenz, BPFO	5,82 Hz
Außenring charakteristische Frequenz, BPFO	7,12 Hz
Innenring charakteristische Frequenz, BPFI	9,88 Hz

Definitionsempfehlungen der Umgebungsteile

da max	43 mm
db min	43,5 mm
Da min	61 mm
Da max	63,5 mm
Db min	67 mm
Ca min	3 mm
Cb min	5 mm
ra max	1,5 mm
r1a max	1,5 mm

Berechnungskoeffizienten

Dynamisch äquivalente Belastung

P = X.Fr + Y.Fa

Fa / Fr ≤ e		Fa / Fr > e	
X	Y	X	Y
1	0	0.4	Y2

Statisch äquivalente Belastung

Po = Xo.Fr + Yo.Fa

X_0	Y_0
0.5	Y0

Wenn Po <Fr, dann Po = Fr

Werte für e, Y2 und Y0 sind in obiger Tabelle.