Technische Daten

4T-71450/71750

Einreihige Kegelrollenlager

Kegelrollenlager,
Blechkäfig

Anzeigen

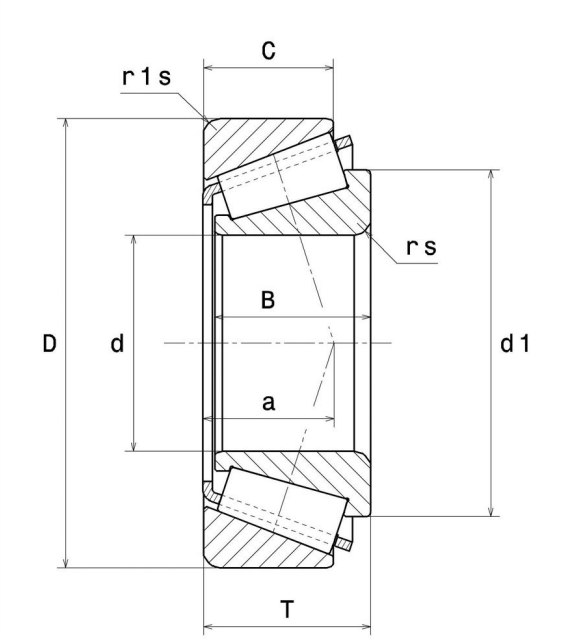

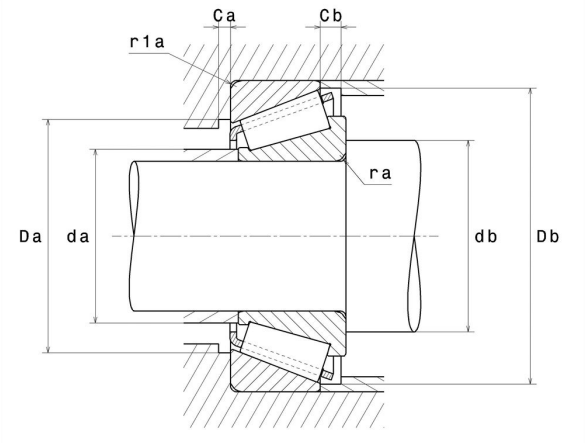

Technische Eigenschaften

d	114,3 mm
D	190,5 mm
B	49,21 mm
C	34,92 mm
T	47,62 mm
a	40,9 mm
rs min	3,5 mm
r1s min	3,3 mm
e	0,42
Y2	1,44
Y0	0,79
Masse	5,15 kg
Marke	NTN

Produktleistung

Dynamische Tragzahl, C	300 kN
Lebensdauerkoeffizient, A2	1,4
Statische Tragzahl, C0	475 kN
Nlim (Öl)	2.500 Tr/min
Nlim (Fett)	1.800 Tr/min
Min Betriebstemperatur, Tmin	-40 °C
Max Betriebstemperatur, Tmax	120 °C
Käfig charakteristische Frequenz, FTF	0,44 Hz
Wälzkörper charakteristische Frequenz, BPFO	8,56 Hz
Außenring charakteristische Frequenz, BPFO	10,23 Hz
Innenring charakteristische Frequenz, BPFI	12,77 Hz

Definitionsempfehlungen der Umgebungsteile

ra max	3,5 mm
r1a max	3,3 mm

Berechnungskoeffizienten

Dynamisch äquivalente Belastung

$P = X.Fr + Y.Fa$

Fa / Fr ≤ e		Fa / Fr > e	
X	Y	X	Y
1	0	0.4	Y2

Statisch äquivalente Belastung

$Po = Xo.Fr + Yo.Fa$

X_0	Y_0
0.5	Y0

Wenn Po <Fr, dann Po = Fr

Werte für e, Y2 und Y0 sind in obiger Tabelle.