Technisches Datenblatt

NU406

Einreihige Zylinderrollenlager

Einreihiges Zylinderrollenlager, Zerlegbar, Stahlblechkäfig

Anzeigen

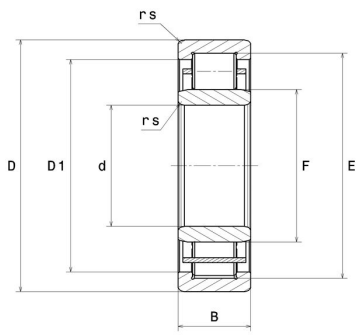

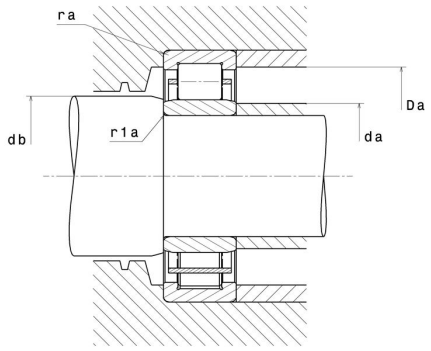

Technische Eigenschaften

d	30 mm
D	90 mm
B	23 mm
E	73 mm
F	45 mm
rs min	1,5 mm
r1s min	1,5 mm
Radiallagerluftklasse	CN
Masse (ohne HJ Ring)	0,77 kg
Marke	NTN

Produktleistung

Dynamische Tragzahl, C	62,5 kN
Statische Tragzahl, C0	55 kN
Ermüdungsgrenzbelastung, Cu	6,7 kN
Nlim (Öl)	8.500 U/min
Nlim (Fett)	7.300 U/min
Min Betriebstemperatur, Tmin	-40 °C
Max Betriebstemperatur, Tmax	120 °C
Käfig charakteristische Frequenz, FTF	0,38 Hz
Wälzkörper charakteristische Frequenz, BPFO	3,98 Hz
Außenring charakteristische Frequenz, BPFO	3,43 Hz
Innenring charakteristische Frequenz, BPFI	5,57 Hz

Definitionsempfehlungen der Umgebungsteile

da min	38 mm
da max	44 mm
db min	47 mm
Da max	82 mm
ra max	1,5 mm
r1a max	1,5 mm

Berechnungskoeffizienten

Dynamisch äquivalente Belastung

P = Fr

Statisch äquivalente Belastung

Po = Fr