Technisches Datenblatt

NU228C3

Einreihige Zylinderrollenlager

Einreihiges Zylinderrollenlager, Zerlegbar, Stahlblechkäfig

Anzeigen

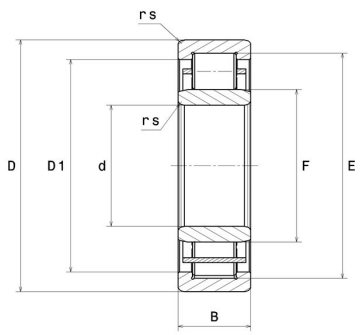

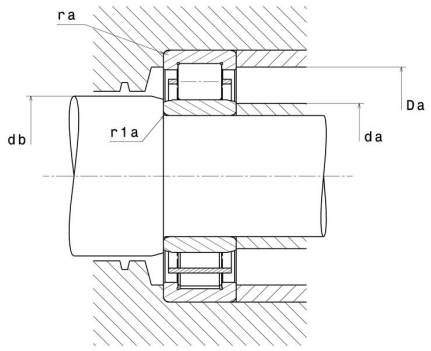

Technische Eigenschaften

d	140 mm
D	250 mm
B	42 mm
E	221 mm
F	169 mm
rs min	3 mm
r1s min	3 mm
Radiallagerluftklasse	C3
Masse (ohne HJ Ring)	8,48 kg
Marke	NTN

Produktleistung

Dynamische Tragzahl, C	310 kN
Statische Tragzahl, C0	400 kN
Ermüdungsgrenzbelastung, Cu	39,9 kN
Nlim (Öl)	3.100 U/min
Nlim (Fett)	2.700 U/min
Min Betriebstemperatur, Tmin	-40 °C
Max Betriebstemperatur, Tmax	120 °C
Käfig charakteristische Frequenz, FTF	0,43 Hz
Wälzkörper charakteristische Frequenz, BPFO	7,37 Hz
Außenring charakteristische Frequenz, BPFO	7,37 Hz
Innenring charakteristische Frequenz, BPFI	9,63 Hz

Definitionsempfehlungen der Umgebungsteile

da min	153 mm
da max	166 mm
db min	171 mm
Da max	237 mm
ra max	2,5 mm
r1a max	2,5 mm

Berechnungskoeffizienten

Dynamisch äquivalente Belastung

P = Fr

Statisch äquivalente Belastung

Po = Fr