Technische Daten

NJ2224EG1

Einreihige Zylinderrollenlager

Einreihiges Zylinderrollenlager, Messingkäfig, Sonderanforderung

Anzeigen

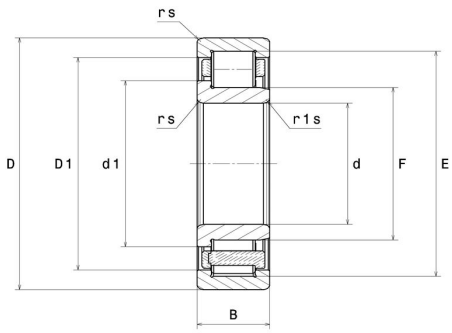

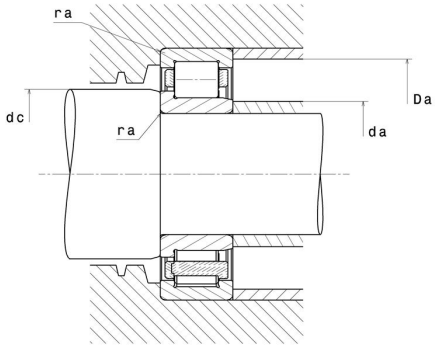

Technische Eigenschaften

d	120 mm
D	215 mm
B	58 mm
E	195,5 mm
F	143,5 mm
d1	153,9 mm
rs min	2,1 mm
r1s min	2,1 mm
Radiallagerluftklasse	CN
Masse (ohne HJ Ring)	8,96 kg
Marke	NTN

Produktleistung

Dynamische Tragzahl, C	450 kN
Statische Tragzahl, C0	620 kN
Ermüdungsgrenzbelastung, Cu	64,8 kN
Nlim (Öl)	3.000 Tr/min
Nlim (Fett)	2.600 Tr/min
Min Betriebstemperatur, Tmin	-40 °C
Max Betriebstemperatur, Tmax	120 °C
Käfig charakteristische Frequenz, FTF	0,42 Hz
Wälzkörper charakteristische Frequenz, BPFO	6,37 Hz
Außenring charakteristische Frequenz, BPFO	7,2 Hz
Innenring charakteristische Frequenz, BPFI	9,8 Hz

Definitionsempfehlungen der Umgebungsteile

da min	131 mm
da max	141 mm
dc min	156 mm
Da max	204 mm
ra max	2 mm

Berechnungskoeffizienten

Dynamisch äquivalente Belastung

P = Fr

Statisch äquivalente Belastung

Po = Fr