Technische Daten

32909XU

Einreihige Kegelrollenlager

Kegelrollenlager,
Blechkäfig

Anzeigen

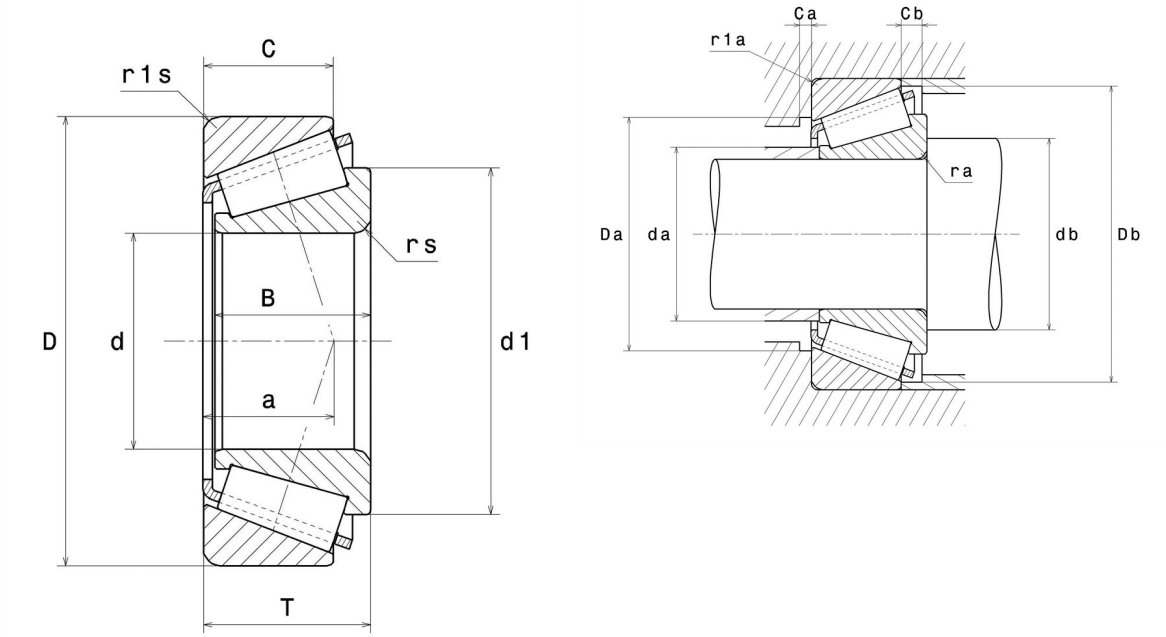

Technische Eigenschaften

d	45 mm
D	68 mm
B	15 mm
C	12 mm
T	15 mm
a	12 mm
rs min	0,6 mm
r1s min	0,6 mm
e	0,32
Y2	1,88
Y0	1,04
Masse	0,19 kg
Referenz gemäß ISO355	T2BC045
Marke	NTN

Produktleistung

Dynamische Tragzahl, C	33,5 kN
Lebensdauerkoeffizient, A2	1
Statische Tragzahl, C0	51,5 kN
Ermüdungsgrenzbelastung, Cu	6,3 kN
Nlim (Öl)	7.000 Tr/min
Nlim (Fett)	5.300 Tr/min
Min Betriebstemperatur, Tmin	-40 °C
Max Betriebstemperatur, Tmax	120 °C

Definitionsempfehlungen der Umgebungsteile

da max	50 mm
db min	50 mm
Da max	63,5 mm
Db min	64,5 mm
ra max	0,6 mm
r1a max	0,6 mm

Berechnungskoeffizienten

Dynamisch äquivalente Belastung

$P = X.Fr + Y.Fa$

Fa / Fr ≤ e		Fa / Fr > e	
X	Y	X	Y
1	0	0.4	Y2

Statisch äquivalente Belastung

$Po = Xo.Fr + Yo.Fa$

X_0	Y_0
0.5	Y0

Wenn Po <Fr, dann Po = Fr

Werte für e, Y2 und Y0 sind in obiger Tabelle.