Technisches Datenblatt

NU226EG1

Einreihige Zylinderrollenlager

Einreihiges Zylinderrollenlager, Zerlegbar, Messingkäfig

Anzeigen

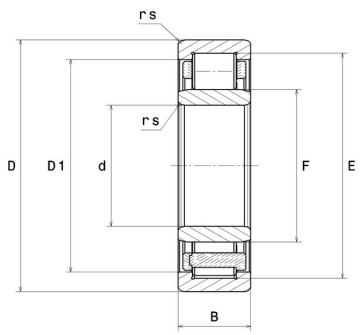

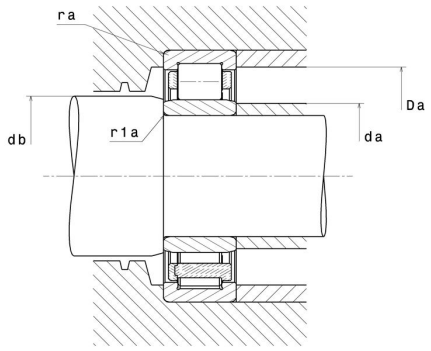

Technische Eigenschaften

d	130 mm
D	230 mm
B	40 mm
E	209,5 mm
F	153,5 mm
rs min	3 mm
r1s min	3 mm
Radiallagerluftklasse	CN
Masse (ohne HJ Ring)	6,72 kg
Marke	NTN

Produktleistung

Dynamische Tragzahl, C	365 kN
Statische Tragzahl, C0	455 kN
Ermüdungsgrenzbelastung, Cu	46,5 kN
Nlim (Öl)	3.100 U/min
Nlim (Fett)	2.600 U/min
Min Betriebstemperatur, Tmin	-40 °C
Max Betriebstemperatur, Tmax	120 °C
Käfig charakteristische Frequenz, FTF	0,42 Hz
Wälzkörper charakteristische Frequenz, BPFO	6,33 Hz
Außenring charakteristische Frequenz, BPFO	7,19 Hz
Innenring charakteristische Frequenz, BPFI	9,81 Hz

Definitionsempfehlungen der Umgebungsteile

da min	143 mm
da max	151 mm
db min	158 mm
Da max	217 mm
ra max	2,5 mm
r1a max	2,5 mm

Berechnungskoeffizienten

Dynamisch äquivalente Belastung

P = Fr

Statisch äquivalente Belastung

Po = Fr