Technische Daten

30209U

Einreihige Kegelrollenlager

Kegelrollenlager,
Blechkäfig

Anzeigen

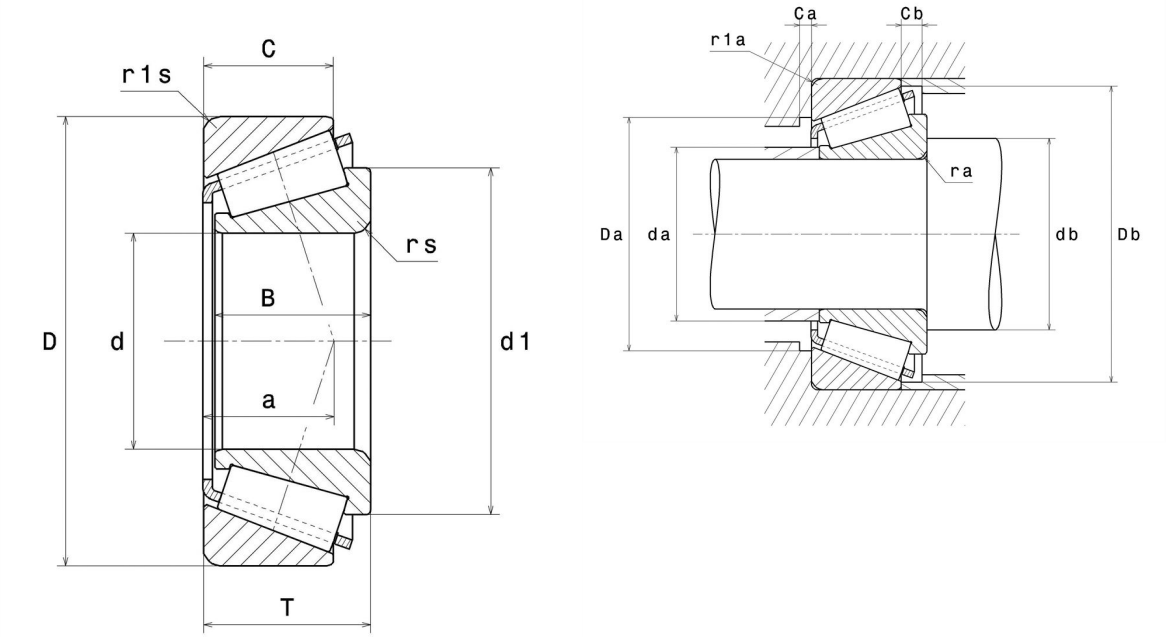

Technische Eigenschaften

d	45 mm
D	85 mm
B	19 mm
C	16 mm
T	20,75 mm
d1	64 mm
a	18 mm
rs min	1,5 mm
r1s min	1,5 mm
e	0,4
Y2	1,48
Y0	0,81
Masse	0,5 kg
Referenz gemäß ISO355	T3DB045
Marke	NTN

Produktleistung

Dynamische Tragzahl, C	67,5 kN
Lebensdauerkoeffizient, A2	1
Statische Tragzahl, C0	78,5 kN
Ermüdungsgrenzbelastung, Cu	9,6 kN
Nlim (Öl)	5.900 Tr/min
Nlim (Fett)	4.400 Tr/min
Min Betriebstemperatur, Tmin	-40 °C
Max Betriebstemperatur, Tmax	120 °C
Käfig charakteristische Frequenz, FTF	0,43 Hz
Wälzkörper charakteristische Frequenz, BPFO	6,36 Hz
Außenring charakteristische Frequenz, BPFO	7,66 Hz
Innenring charakteristische Frequenz, BPFI	10,34 Hz

Definitionsempfehlungen der Umgebungsteile

da max	54 mm
db min	53,5 mm
Da min	74 mm
Da max	76,5 mm
Db min	80 mm
Ca min	3 mm
Cb min	4,5 mm
ra max	1,5 mm
r1a max	1,5 mm

Berechnungskoeffizienten

Dynamisch äquivalente Belastung

P = X.Fr + Y.Fa

Fa / Fr ≤ e		Fa / Fr > e	
X	Y	X	Y
1	0	0.4	Y2

Statisch äquivalente Belastung

Po = Xo.Fr + Yo.Fa

X_0	Y_0
0.5	Y0

Wenn Po <Fr, dann Po = Fr

Werte für e, Y2 und Y0 sind in obiger Tabelle.