Technische Daten

23128.EMKW33

Zweireihige Pendelrollenlager

Zweireihiges Pendelrollenlager, Massivkäfig, Nut und Schmierbohrungen im Außenring, kegelige Bohrung 1:12

ULTAGE

Anzeigen

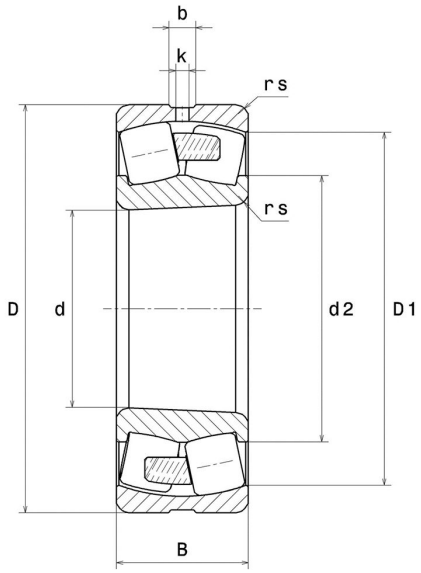

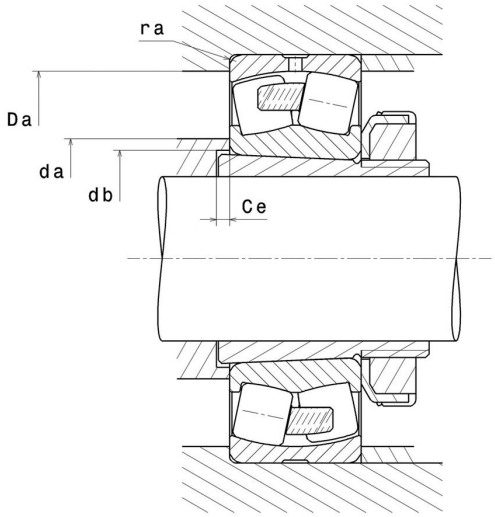

Technische Eigenschaften

d	140 mm
D	225 mm
B	68 mm
D1	202 mm
rs min	2,1 mm
Anzahl der Schmierbohrungen	3
b	10,5 mm
k	5 mm
Referenz der Hülse	H3128
e	0,26
Y1	2,55
Y2	3,8
Y0	2,5
Radiallagerluftklasse	CN
Masse	10,9 kg
Marke	SNR

Produktleistung

Dynamische Tragzahl, C	802 kN
Statische Tragzahl, C0	1.030 kN
Ermüdungsgrenzbelastung, Cu	76,6 kN
Nref	2.200 Tr/min
Nlim	2.800 Tr/min
Min Betriebstemperatur, Tmin	-40 °C
Max Betriebstemperatur, Tmax	200 °C
Käfig charakteristische Frequenz, FTF	0,44 Hz
Wälzkörper charakteristische Frequenz, BPFO	7,84 Hz
Außenring charakteristische Frequenz, BPFO	9,64 Hz
Innenring charakteristische Frequenz, BPFI	12,36 Hz

Definitionsempfehlungen der Umgebungsteile

da min	152 mm
da max	2 mm
db min	149 mm
Ce min	8 mm
Da max	213 mm
ra max	2 mm

Berechnungskoeffizienten

Dynamisch äquivalente Belastung

P = X.Fr + Y.Fa

Fa / Fr ≤ e		Fa / Fr > e	
X	Y	X	Y
1	Y1	0.67	Y2

Statisch äquivalente Belastung

Po = Xo.Fr + Yo.Fa

X_0	Y_0
1	Y0

Werte für e, Y1, Y2 und Y0 sind in obiger Tabelle.