Technische Daten

33018U

Einreihige Kegelrollenlager

Kegelrollenlager,
Blechkäfig

Anzeigen

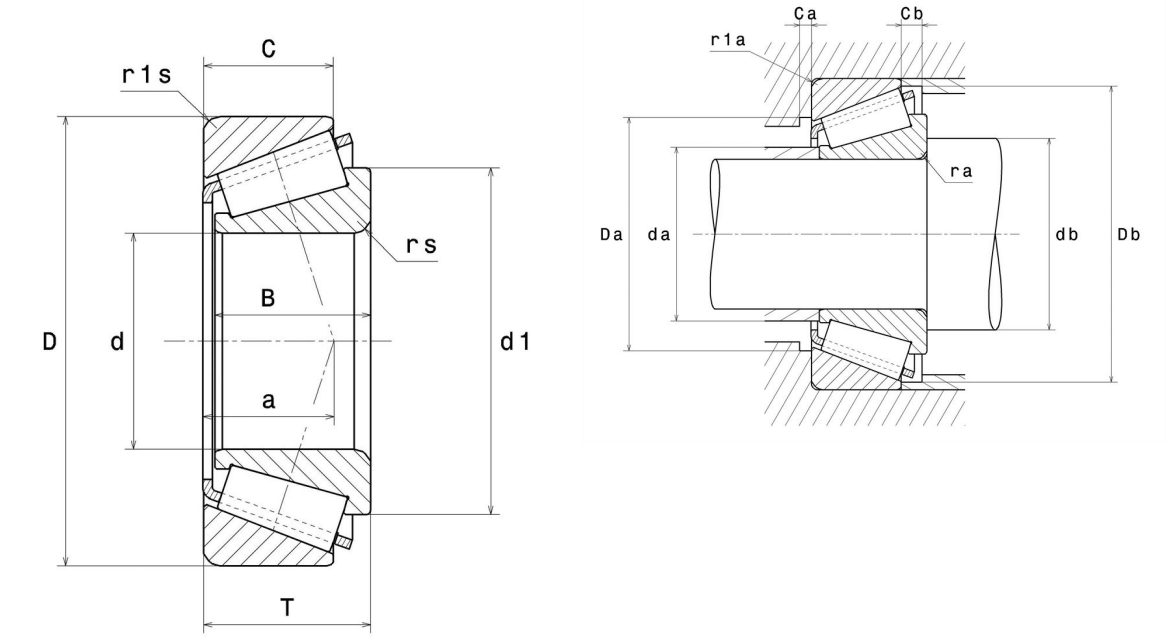

Technische Eigenschaften

d	90 mm
D	140 mm
B	39 mm
C	32,5 mm
T	39 mm
d1	115,5 mm
a	28 mm
rs min	2 mm
r1s min	1,5 mm
e	0,27
Y2	2,23
Y0	1,23
Masse	2,18 kg
Referenz gemäß ISO355	T2CE090
Marke	NTN

Produktleistung

Dynamische Tragzahl, C	215 kN
Lebensdauerkoeffizient, A2	1
Statische Tragzahl, C0	360 kN
Ermüdungsgrenzbelastung, Cu	42 kN
Nlim (Öl)	3.300 Tr/min
Nlim (Fett)	2.500 Tr/min
Min Betriebstemperatur, Tmin	-40 °C
Max Betriebstemperatur, Tmax	120 °C
Käfig charakteristische Frequenz, FTF	0,45 Hz
Wälzkörper charakteristische Frequenz, BPFO	9,38 Hz
Außenring charakteristische Frequenz, BPFO	11,65 Hz
Innenring charakteristische Frequenz, BPFI	14,35 Hz

Definitionsempfehlungen der Umgebungsteile

da max	100 mm
db min	100 mm
Da min	127 mm
Da max	131,5 mm
Db min	135 mm
Ca min	7 mm
Cb min	6,5 mm
ra max	2 mm
r1a max	1,5 mm