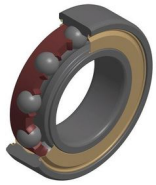

Technische Daten

6209.HVZZ

Einreihige Rillenkugellager

Einreihiges Rillenkugellager TOPLINE, Radialkontakt, Polyamidkäfig, Deckscheiben beidseitig, für Anwendungen bei hohen Geschwindigkeiten bis zu 700.000 N.dm

Anzeigen

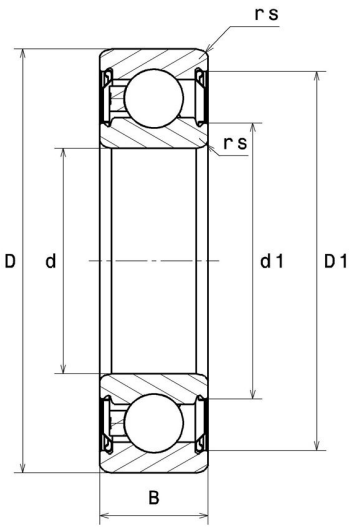

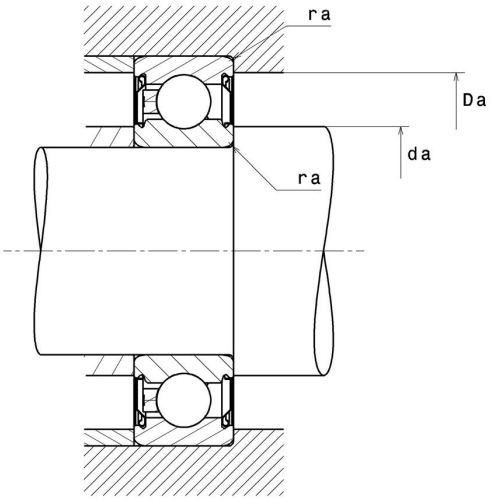

Technische Eigenschaften

d	45 mm
D	85 mm
B	19 mm
d1	54,5 mm
D1	75,6 mm
rs min	1,1 mm
Radiallagerluftklasse	C3
Masse	0,4 kg
Marke	SNR

Produktleistung

Dynamische Tragzahl, C	32,2 kN
Statische Tragzahl, C0	20,4 kN
Ermüdungsgrenzbelastung, Cu	0,93 kN
f0	14,1
Nref	8.700 Tr/min
Nlim	11.000 Tr/min
Min Betriebstemperatur, Tmin	-20 °C
Max Betriebstemperatur, Tmax	120 °C
Käfig charakteristische Frequenz, FTF	0,4 Hz
Wälzkörper charakteristische Frequenz, BPFO	4,92 Hz
Außenring charakteristische Frequenz, BPFO	3,62 Hz
Innenring charakteristische Frequenz, BPFI	5,38 Hz

Definitionsempfehlungen der Umgebungsteile

da min	51,5 mm
da max	54,5 mm
Ce min	0 mm
Da max	78,5 mm
ra max	1 mm