Technische Daten

6202.NREE

Einreihige Rillenkugellager

Einreihiges Rillenkugellager, Radialkontakt, Stahlblechkäfig, Nut und Sicherungsring im Außenring, berührende Dichtungen beidseitig

Anzeigen

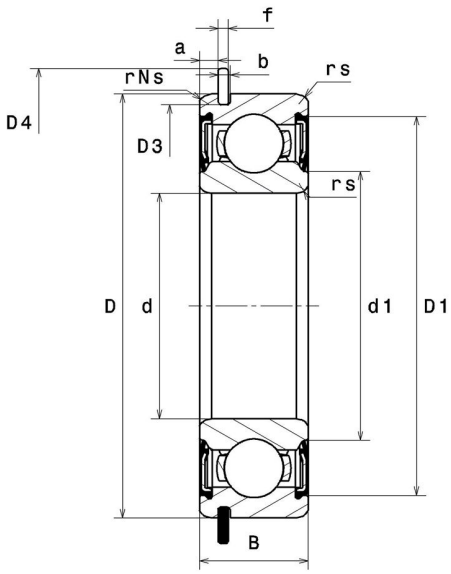

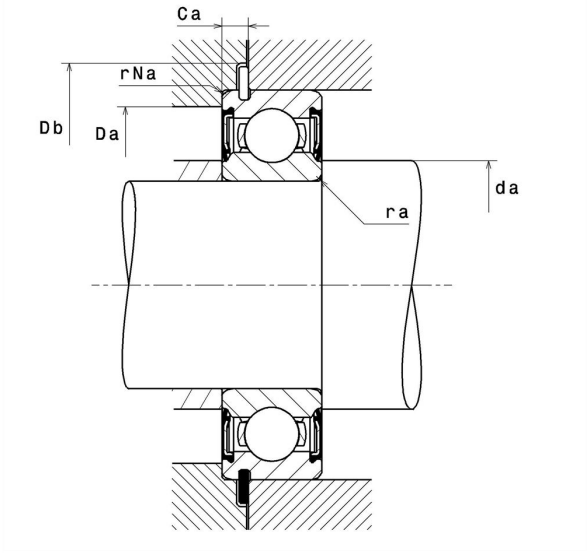

Technische Eigenschaften

d	15 mm
D	35 mm
B	11 mm
d1	21,1 mm
D1	30,5 mm
a min	1,9 mm
a max	2,06 mm
Ca min	2,92 mm
Ca max	3,18 mm
rs min	0,6 mm
rNs min	0,5 mm
D3 max	33,17 mm
b min	1,35 mm
b max	1,65 mm
r0 max	0,4 mm
D4 max	39,7 mm
f	1,07 mm
Referenz des Sicherungsringes	R35
Radiallagerluftklasse	CN
Masse	0,04 kg
Marke	SNR

Produktleistung

Dynamische Tragzahl, C	7,7 kN
Statische Tragzahl, C0	3,75 kN
Ermüdungsgrenzbelastung, Cu	0,24 kN
f0	13,1
Nlim	14.000 Tr/min
Min Betriebstemperatur, Tmin	-20 °C
Max Betriebstemperatur, Tmax	120 °C
Käfig charakteristische Frequenz, FTF	0,38 Hz
Wälzkörper charakteristische Frequenz, BPFO	3,97 Hz
Außenring charakteristische Frequenz, BPFO	3,05 Hz
Innenring charakteristische Frequenz, BPFI	4,95 Hz

Definitionsempfehlungen der Umgebungsteile

da min	19 mm
da max	21,1 mm
Ce min	0 mm
Da max	31 mm
ra max	0,6 mm
rNa max	0,5 mm
Db min	40,5 mm

Berechnungskoeffizienten

Dynamisch äquivalente Belastung

P = X.Fr + Y.Fa

$\frac{f_0 F_a}{C_0}$	e	Fa / Fr ≤ e		Fa / Fr > e	
		X	Y	X	Y
0.172	0.19	1	0	0.56	2.3
0.345	0.22				1.99
0.689	0.26				1.71
1.03	0.28				1.55
1.38	0.3				1.45
2.07	0.34				1.31
3.45	0.38				1.15
5.17	0.42				1.04
6.89	0.44				1

Statisch äquivalente Belastung

Po = Xo.Fr + Yo.Fa

X_0	Y_0
0.6	0.5

Für Einzellager und DT-Anordnung :

Wenn Po <Fr, dann Po = Fr