Technisches Datenblatt

NU2211

Einreihige Zylinderrollenlager

Einreihiges Zylinderrollenlager, Zerlegbar, Stahlblechkäfig

Anzeigen

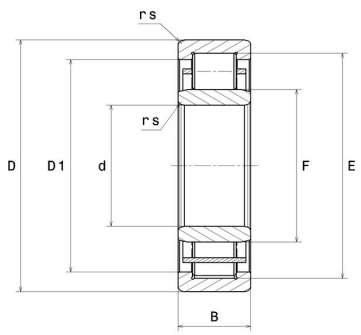

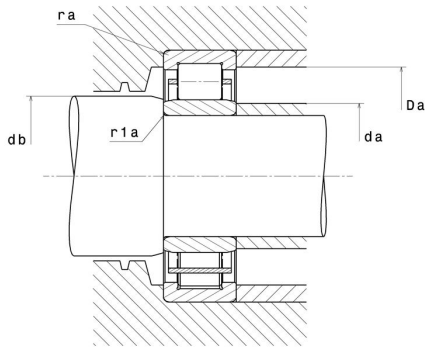

Technische Eigenschaften

d	55 mm
D	100 mm
B	25 mm
E	88,5 mm
F	66,5 mm
rs min	1,5 mm
r1s min	1,1 mm
Radiallagerluftklasse	CN
Masse (ohne HJ Ring)	0,77 kg
Marke	NTN

Produktleistung

Dynamische Tragzahl, C	75,5 kN
Statische Tragzahl, C0	87 kN
Ermüdungsgrenzbelastung, Cu	10,6 kN
Nlim (Öl)	7.400 U/min
Nlim (Fett)	6.300 U/min
Min Betriebstemperatur, Tmin	-40 °C
Max Betriebstemperatur, Tmax	120 °C
Käfig charakteristische Frequenz, FTF	0,43 Hz
Wälzkörper charakteristische Frequenz, BPFO	6,9 Hz
Außenring charakteristische Frequenz, BPFO	6,44 Hz
Innenring charakteristische Frequenz, BPFI	8,56 Hz

Definitionsempfehlungen der Umgebungsteile

da min	61,5 mm
da max	65 mm
db min	68 mm
Da max	92 mm
ra max	1,5 mm
r1a max	1 mm

Berechnungskoeffizienten

Dynamisch äquivalente Belastung

P = Fr

Statisch äquivalente Belastung

Po = Fr