Technische Daten

6814LLU/5K

Einreihige Rillenkugellager

Einreihiges Rillenkugellager, Radialkontakt, Stahlblechkäfig, berührende Dichtungen beidseitig

Anzeigen

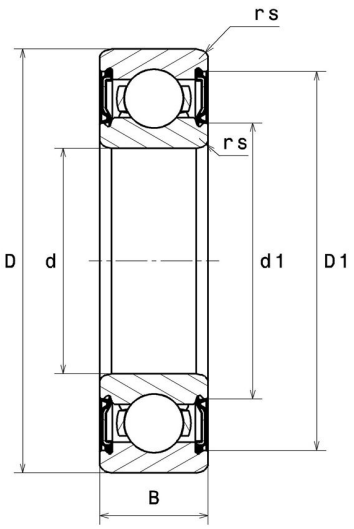

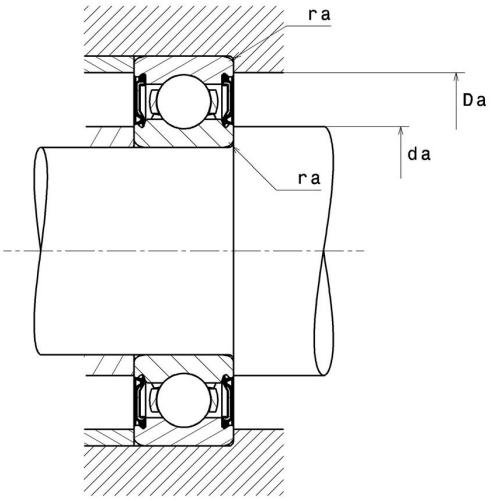

Technische Eigenschaften

d	70 mm
D	90 mm
B	10 mm
rs min	0,6 mm
Radiallagerluftklasse	CN
Masse	0,14 kg
Marke	NTN

Produktleistung

Dynamische Tragzahl, C	12,1 kN
Statische Tragzahl, C0	11,9 kN
Ermüdungsgrenzbelastung, Cu	0,54 kN
f0	16,1
Nlim (Fett)	3.800 Tr/min
Min Betriebstemperatur, Tmin	-25 °C
Max Betriebstemperatur, Tmax	110 °C
Käfig charakteristische Frequenz, FTF	0,46 Hz
Wälzkörper charakteristische Frequenz, BPFO	14,33 Hz
Außenring charakteristische Frequenz, BPFO	11,17 Hz
Innenring charakteristische Frequenz, BPFI	12,83 Hz

Definitionsempfehlungen der Umgebungsteile

da min	74 mm
da max	75,5 mm
Da max	86 mm
ra max	0,6 mm

Berechnungskoeffizienten

Dynamisch äquivalente Belastung

P = X.Fr + Y.Fa

$\frac{f_0 F_a}{C_0}$	e	Fa / Fr ≤ e		Fa / Fr > e	
		X	Y	X	Y
0.172	0.19	1	0	0.56	2.3
0.345	0.22				1.99
0.689	0.26				1.71
1.03	0.28				1.55
1.38	0.3				1.45
2.07	0.34				1.31
3.45	0.38				1.15
5.17	0.42				1.04
6.89	0.44				1

Statisch äquivalente Belastung

Po = Xo.Fr + Yo.Fa

X_0	Y_0
0.6	0.5

Für Einzellager und DT-Anordnung :

Wenn Po <Fr, dann Po = Fr