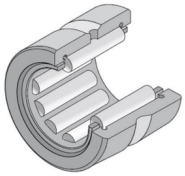

Technische Daten

NK65/25R

Nadellager, gedrehte Ringe, ohne Innenring

Nadellager, gedrehte Ringe, ohne Innenring, zwei Borde, Nachschmierbohrung

Anzeigen

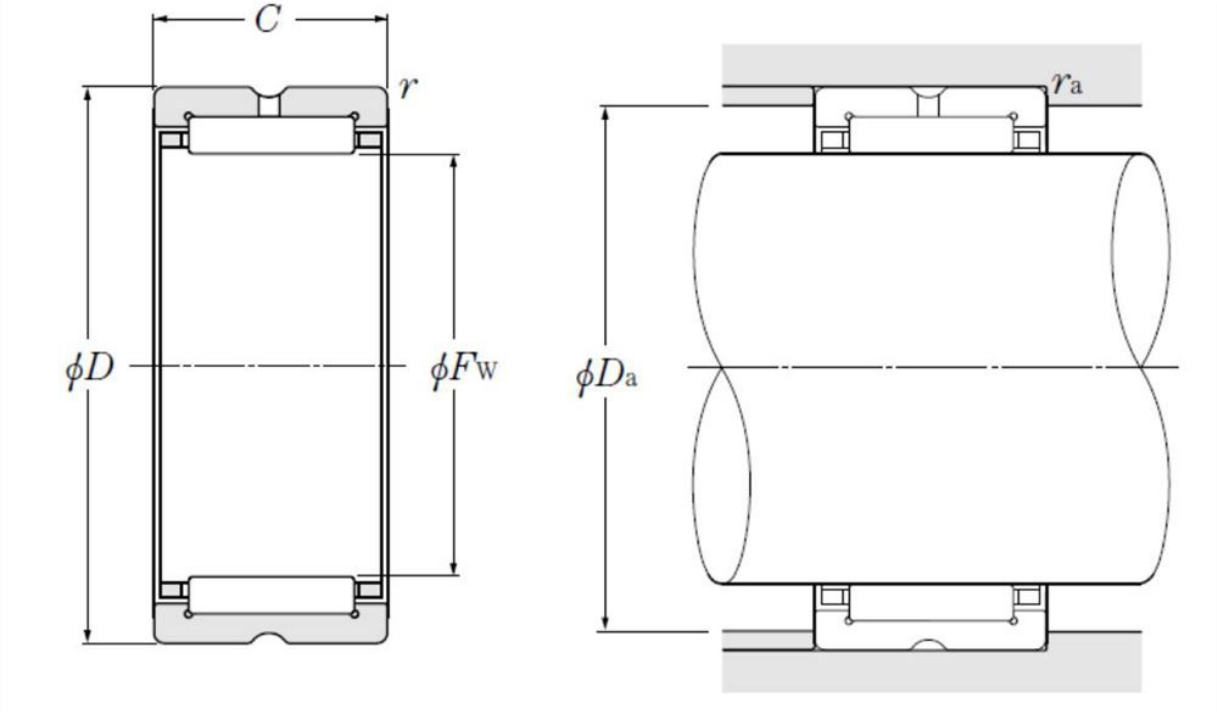

Technische Eigenschaften

Fw	65 mm
D	78 mm
C	25 mm
rs min	0,6 mm
Dw	3,5 mm
Lw	18,8 mm
Schmierbohrungen an dem Außenring	Oui/Yes
k	3 mm
Radiallagerluftklasse	CN
Präzisionsklasse	P0
Masse	0,22 kg
Marke	NTN

Produktleistung

Cr	45 kN
C0r	98 kN
Nlim (Fett)	4.000 Tr/min
Nlim (Öl)	6.000 Tr/min
Min Betriebstemperatur, Tmin	-20 °C
Max Betriebstemperatur, Tmax	120 °C
Käfig charakteristische Frequenz, FTF	0,47 Hz
Wälzkörper charakteristische Frequenz, BPFO	19,52 Hz
Außenring charakteristische Frequenz, BPFO	18,5 Hz
Innenring charakteristische Frequenz, BPFI	20,5 Hz

Definitionsempfehlungen der Umgebungsteile

Da max	74 mm
ras max	0,6 mm