Technische Daten

6028.EE

Einreihige Rillenkugellager

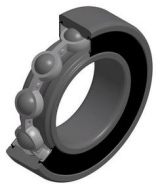

Einreihiges Rillenkugellager, Radialkontakt, Stahlblechkäfig, berührende Dichtungen beidseitig

Anzeigen

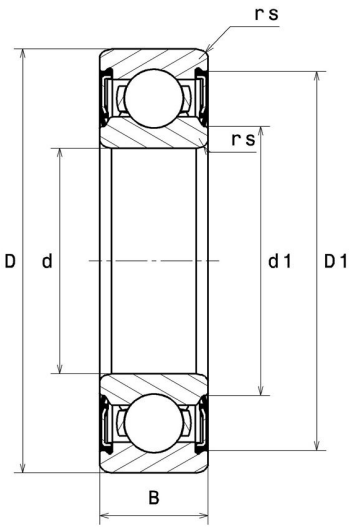

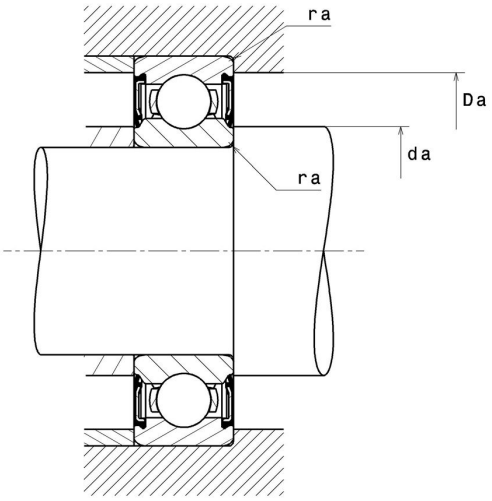

Technische Eigenschaften

d	140 mm
D	210 mm
B	33 mm
d1	156,6 mm
D1	193,5 mm
rs min	2 mm
Radiallagerluftklasse	CN
Masse	3,5 kg
Marke	SNR

Produktleistung

Dynamische Tragzahl, C	109 kN
Statische Tragzahl, C0	109 kN
Ermüdungsgrenzbelastung, Cu	3,75 kN
f0	16
Nlim	1.800 Tr/min
Min Betriebstemperatur, Tmin	-20 °C
Max Betriebstemperatur, Tmax	120 °C
Käfig charakteristische Frequenz, FTF	0,44 Hz
Wälzkörper charakteristische Frequenz, BPFO	8,36 Hz
Außenring charakteristische Frequenz, BPFO	7,06 Hz
Innenring charakteristische Frequenz, BPFI	8,94 Hz

Definitionsempfehlungen der Umgebungsteile

da min	149 mm
da max	156,6 mm
Ce min	0 mm
Da max	201 mm
ra max	2 mm

Berechnungskoeffizienten

Dynamisch äquivalente Belastung

P = X.Fr + Y.Fa

$\frac{f_0 F_a}{C_0}$	e	Fa / Fr ≤ e		Fa / Fr > e	
		X	Y	X	Y
0.172	0.19	1	0	0.56	2.3
0.345	0.22				1.99
0.689	0.26				1.71
1.03	0.28				1.55
1.38	0.3				1.45
2.07	0.34				1.31
3.45	0.38				1.15
5.17	0.42				1.04
6.89	0.44				1

Statisch äquivalente Belastung

Po = Xo.Fr + Yo.Fa

X_0	Y_0
0.6	0.5

Für Einzellager und DT-Anordnung :

Wenn Po <Fr, dann Po = Fr