Technische Daten

NUKR40/3AS

Kurvenrolle, mit Achse

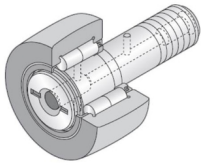

Nadellager, Kurvenrolle, vollrollig, Schlitz für Schlitzschraubendreher, Ölbohrung, zweiseitig gedichtet, balliger Außenring

Anzeigen

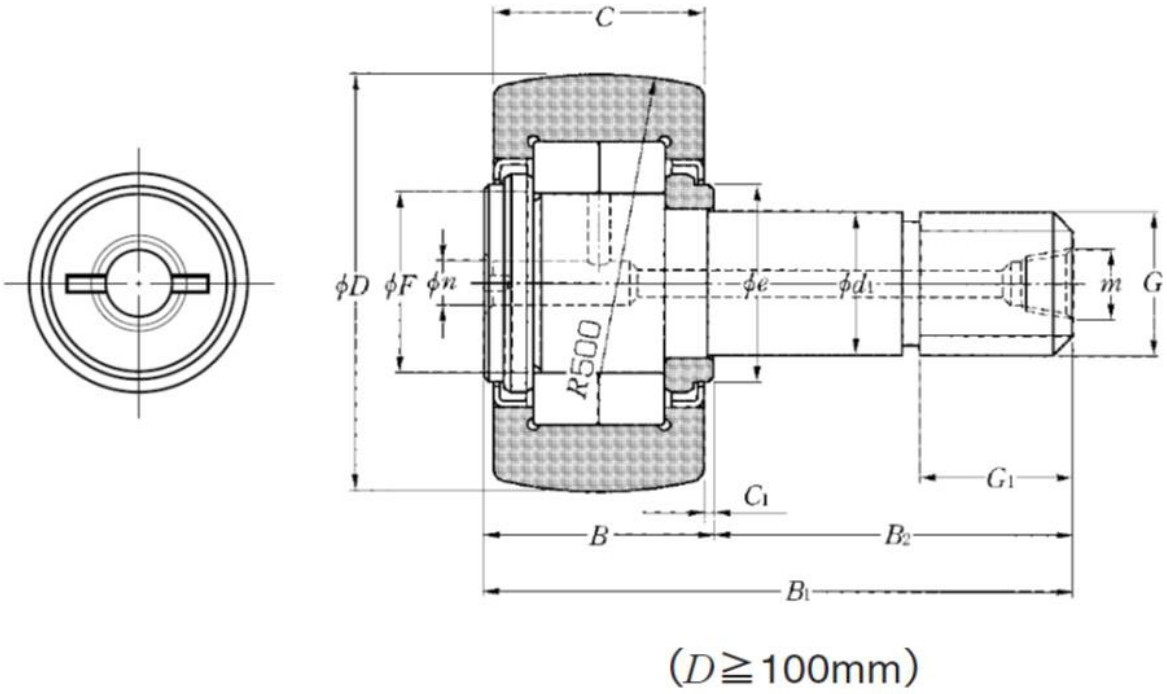

Technische Eigenschaften

D	40 mm
d1	18 mm
C	20 mm
F	21,5 mm
B	21,5 mm
B1	58 mm
B2	36,5 mm
G	M18X1.5
G1	19 mm
B3	8 mm
C1	0,8 mm
n	6 mm
a	3 mm
e	23 mm
R	500 mm
Dw	4 mm
Lw	6 mm
Max. Anzugsmoment	76 Nm
Wälzlager mit/ohne Käfig	Sans
Radiallagerluftklasse	CN
Präzisionsklasse	P0
Masse	0,24 kg
Marke	NTN

Produktleistung

Cr	24,1 kN
C0r	29,1 kN
Charge de la piste sphérique de galet	3,85 kN
Nlim (Fett)	4.700 Tr/min
Min Betriebstemperatur, Tmin	-20 °C
Max Betriebstemperatur, Tmax	120 °C
Käfig charakteristische Frequenz, FTF	0,42 Hz
Wälzkörper charakteristische Frequenz, BPFO	6,22 Hz
Außenring charakteristische Frequenz, BPFO	8,43 Hz
Innenring charakteristische Frequenz, BPFI	11,57 Hz