Technische Daten

21320D1C3

Zweireihige Pendelrollenlager

Zweireihiges Pendelrollenlager, Massivkäfig, Nut und Schmierbohrungen im Außenring

Anzeigen

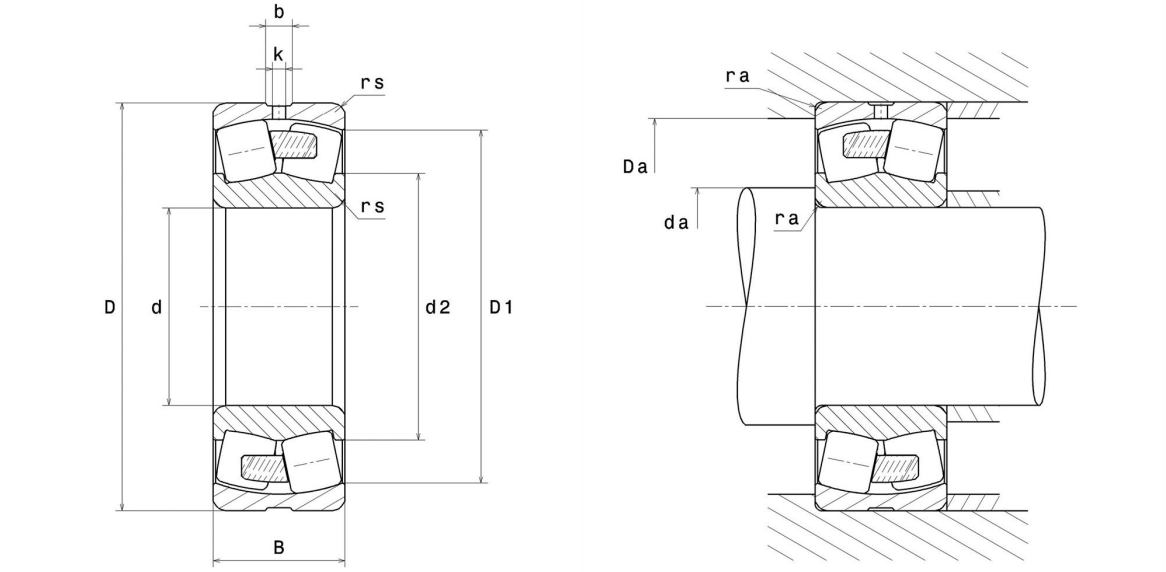

Technische Eigenschaften

d	100 mm
D	215 mm
B	47 mm
d2	137 mm
D1	178,7 mm
rs min	3 mm
Anzahl der Schmierbohrungen	4
b	9 mm
k	5 mm
e	0,22
Y1	3,01
Y2	4,48
Y0	2,94
Radiallagerluftklasse	C3
Marke	NTN

Produktleistung

Dynamische Tragzahl, C	370 kN
Statische Tragzahl, C0	465 kN
Ermüdungsgrenzbelastung, Cu	31,5 kN
Nref	0 Tr/min
Nlim	0 Tr/min
Min Betriebstemperatur, Tmin	-40 °C
Max Betriebstemperatur, Tmax	120 °C
Käfig charakteristische Frequenz, FTF	0,42 Hz
Wälzkörper charakteristische Frequenz, BPFO	6,44 Hz
Außenring charakteristische Frequenz, BPFO	6,8 Hz
Innenring charakteristische Frequenz, BPFI	9,2 Hz

Definitionsempfehlungen der Umgebungsteile

da min	114 mm
Da max	201 mm
ra max	2,5 mm

Berechnungskoeffizienten

Dynamisch äquivalente Belastung

P = X.Fr + Y.Fa

Fa / Fr ≤ e		Fa / Fr > e	
X	Y	X	Y
1	Y1	0.67	Y2

Statisch äquivalente Belastung

Po = Xo.Fr + Yo.Fa

X_0	Y_0
1	Y0

Werte für e, Y1, Y2 und Y0 sind in obiger Tabelle.