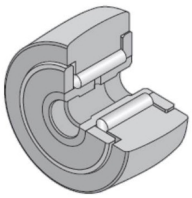

Technisches Datenblatt

NATV30/3AS

Kurvenrolle, mit Innenring

Nadellager, Stützrolle, vollnadelig, mit Innenring, balliger Außenring

Anzeigen

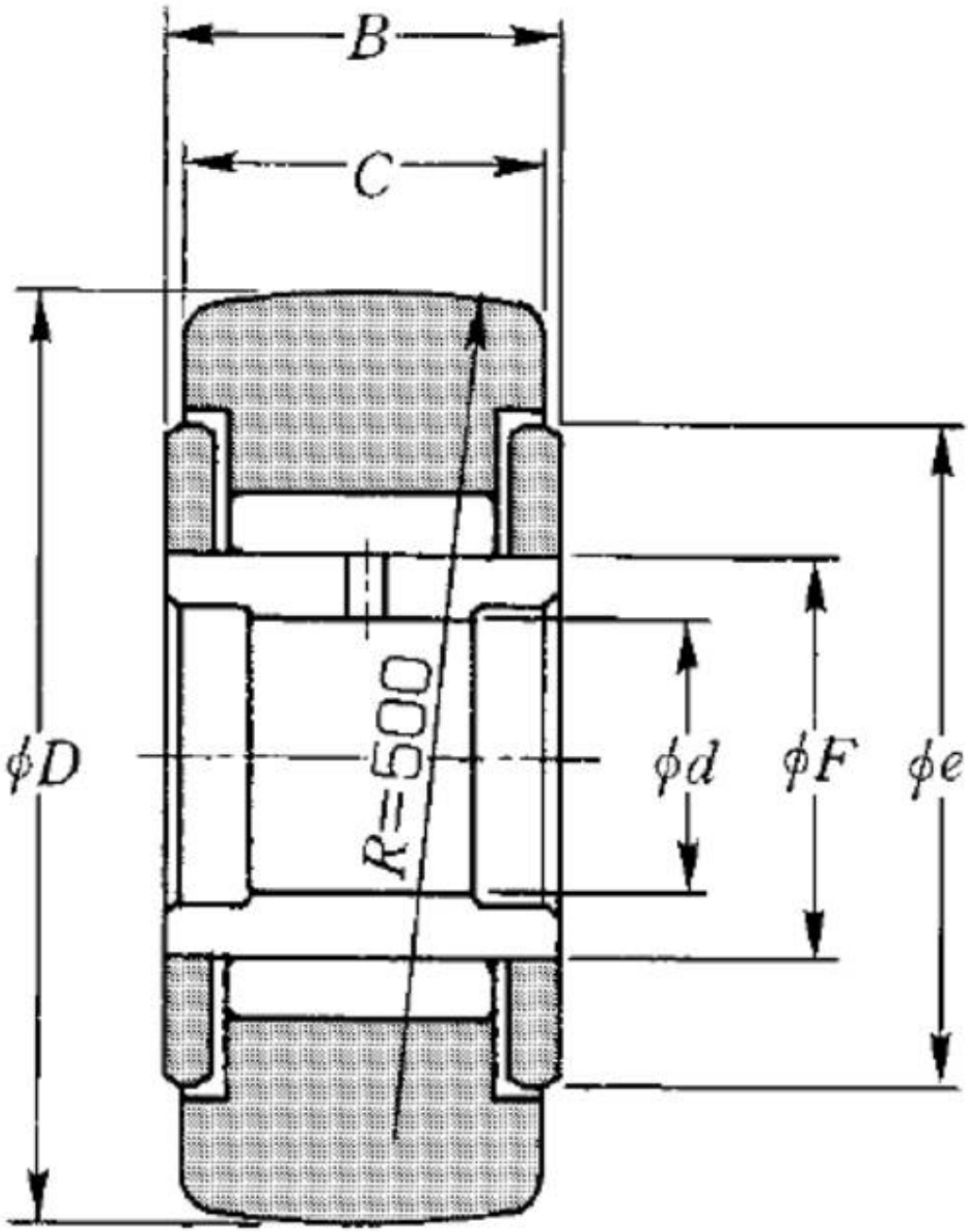

Technische Eigenschaften

d	30 mm
D	62 mm
C	28 mm
F	38 mm
B	29 mm
e	51 mm
R	500 mm
Dw	3,16 mm
Lw	21,8 mm
Wälzlager mit/ohne Käfig	Sans
Radiallagerluftklasse	CN
Präzisionsklasse	P0
Masse	0,48 kg
Marke	NTN

Produktleistung

Cr	47,5 kN
C0r	115 kN
Charge de la piste sphérique de galet	6,95 kN
Nlim (Fett)	2.600 U/min
Min Betriebstemperatur, Tmin	-20 °C
Max Betriebstemperatur, Tmax	120 °C
Käfig charakteristische Frequenz, FTF	0,46 Hz
Wälzkörper charakteristische Frequenz, BPFO	12,95 Hz
Außenring charakteristische Frequenz, BPFO	18,93 Hz
Innenring charakteristische Frequenz, BPFI	22,07 Hz