Technische Daten

63/32NRC3

Einreihige Rillenkugellager

Einreihiges Rillenkugellager, Radialkontakt, Stahlblechkäfig, Nut und Sicherungsring im Außenring, offen

Anzeigen

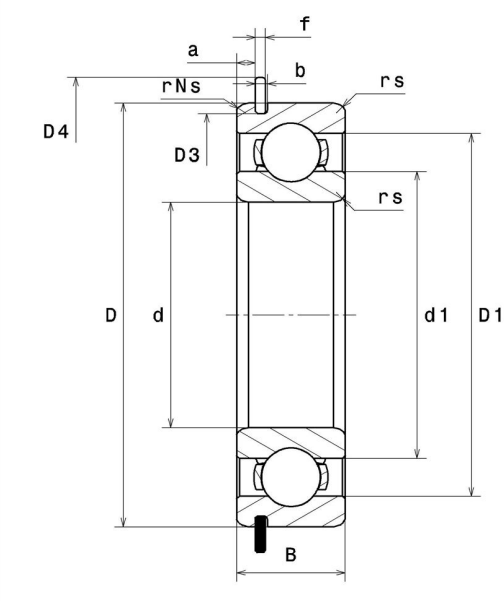

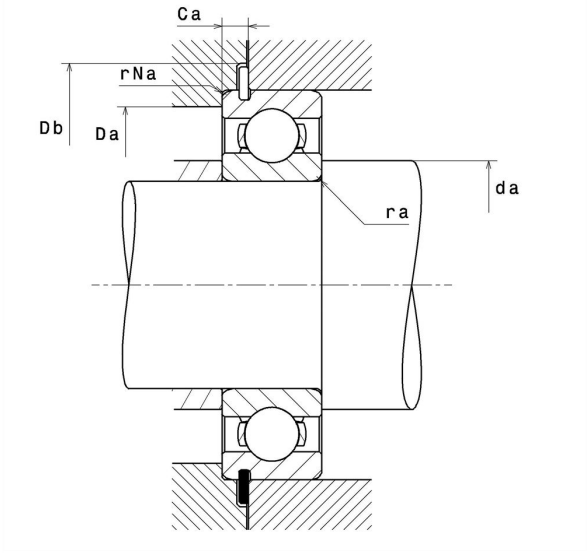

Technische Eigenschaften

d	32 mm
D	75 mm
B	20 mm
a min	3,07 mm
a max	3,28 mm
Ca min	4,77 mm
Ca max	4,98 mm
rs min	1,1 mm
rNs min	0,5 mm
D3 max	71,83 mm
b min	1,9 mm
b max	2,2 mm
r0 max	0,6 mm
D4 max	81,6 mm
f	1,7 mm
Referenz des Sicherungsringes	R75
Radiallagerluftklasse	C3
Masse	0,38 kg
Marke	NTN

Produktleistung

Dynamische Tragzahl, C	29,8 kN
Statische Tragzahl, C0	16,9 kN
Ermüdungsgrenzbelastung, Cu	0,77 kN
f0	13,1
Nlim (Öl)	11.000 Tr/min
Nlim (Fett)	9.500 Tr/min
Min Betriebstemperatur, Tmin	-40 °C
Max Betriebstemperatur, Tmax	120 °C
Käfig charakteristische Frequenz, FTF	0,38 Hz
Wälzkörper charakteristische Frequenz, BPFO	4,02 Hz
Außenring charakteristische Frequenz, BPFO	3,06 Hz
Innenring charakteristische Frequenz, BPFI	4,94 Hz

Definitionsempfehlungen der Umgebungsteile

da min	38,5 mm
Da max	68,5 mm
ra max	1 mm
rNa max	0,5 mm
Db min	83 mm

Berechnungskoeffizienten

Dynamisch äquivalente Belastung

P = X.Fr + Y.Fa

$\frac{f_0 F_a}{C_0}$	e	Fa / Fr ≤ e		Fa / Fr > e	
		X	Y	X	Y
0.172	0.19	1	0	0.56	2.3
0.345	0.22				1.99
0.689	0.26				1.71
1.03	0.28				1.55
1.38	0.3				1.45
2.07	0.34				1.31
3.45	0.38				1.15
5.17	0.42				1.04
6.89	0.44				1

Statisch äquivalente Belastung

Po = Xo.Fr + Yo.Fa

X_0	Y_0
0.6	0.5

Für Einzellager und DT-Anordnung :

Wenn Po <Fr, dann Po = Fr