Technische Daten

NU317EG1

Einreihige Zylinderrollenlager

Einreihiges Zylinderrollenlager, Zerlegbar, Messingkäfig

Anzeigen

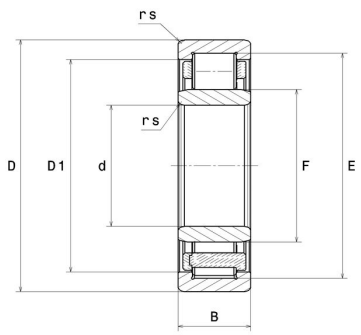

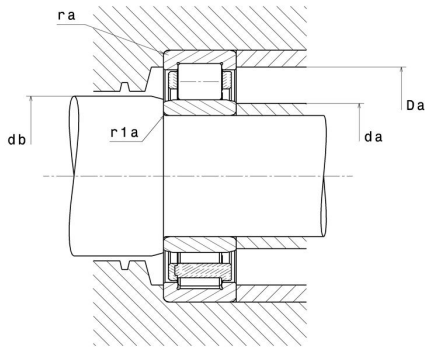

Technische Eigenschaften

d	85 mm
D	180 mm
B	41 mm
E	160 mm
F	108 mm
rs min	3 mm
r1s min	3 mm
Radiallagerluftklasse	CN
Masse (ohne HJ Ring)	4,9 kg
Marke	NTN

Produktleistung

Dynamische Tragzahl, C	291 kN
Statische Tragzahl, C0	330 kN
Ermüdungsgrenzbelastung, Cu	37 kN
Nlim (Öl)	4.100 Tr/min
Nlim (Fett)	3.500 Tr/min
Min Betriebstemperatur, Tmin	-40 °C
Max Betriebstemperatur, Tmax	120 °C
Käfig charakteristische Frequenz, FTF	0,4 Hz
Wälzkörper charakteristische Frequenz, BPFO	4,96 Hz
Außenring charakteristische Frequenz, BPFO	5,64 Hz
Innenring charakteristische Frequenz, BPFI	8,36 Hz

Definitionsempfehlungen der Umgebungsteile

da min	98 mm
da max	106 mm
db min	110 mm
Da max	167 mm
ra max	2,5 mm
r1a max	2,5 mm

Berechnungskoeffizienten

Dynamisch äquivalente Belastung

P = Fr

Statisch äquivalente Belastung

Po = Fr