Technisches Datenblatt

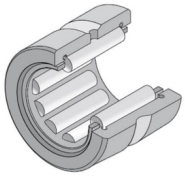

NK105/26R

Nadellager, gedrehte Ringe, ohne Innenring

Nadellager, gedrehte Ringe, ohne Innenring, zwei Borde, Nachschmierbohrung

Anzeigen

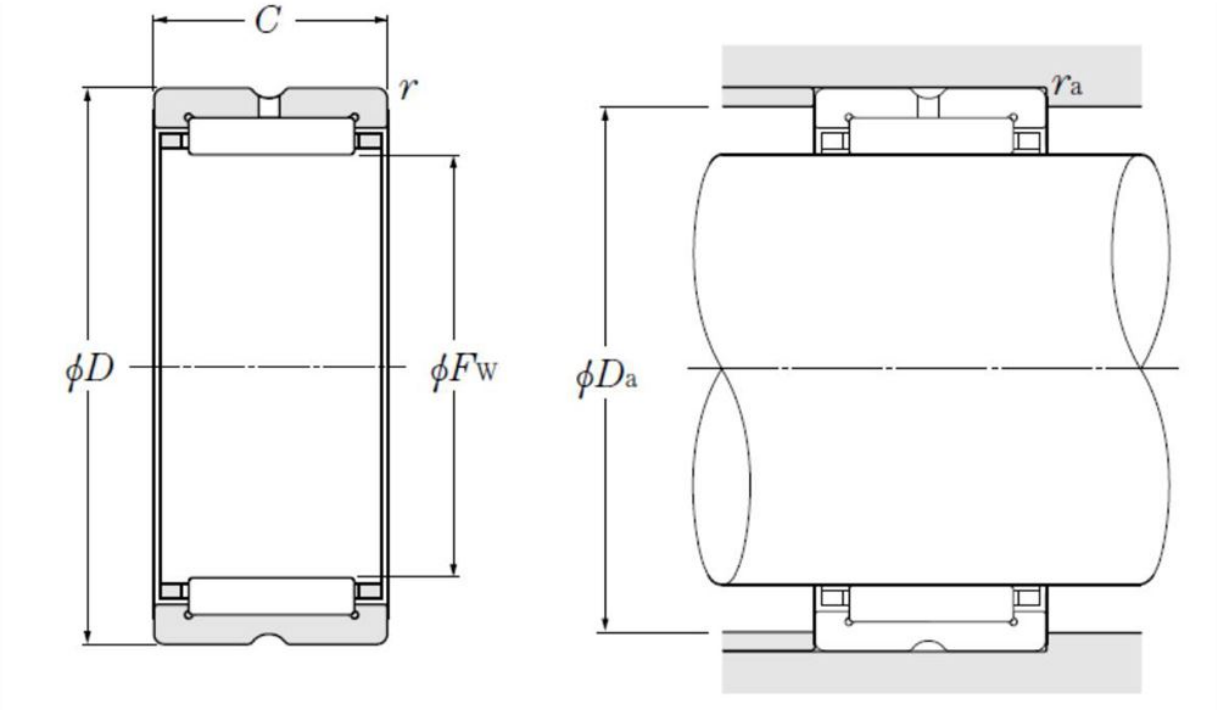

Technische Eigenschaften

Fw	105 mm
D	125 mm
C	26 mm
rs min	1 mm
Dw	6,5 mm
Lw	18 mm
Schmierbohrungen an dem Außenring	Oui/Yes
k	3,5 mm
Radiallagerluftklasse	CN
Präzisionsklasse	P0
Masse	0,51 kg
Marke	NTN

Produktleistung

Cr	76,5 kN
C0r	147 kN
Nlim (Fett)	2.500 U/min
Nlim (Öl)	3.800 U/min
Min Betriebstemperatur, Tmin	-20 °C
Max Betriebstemperatur, Tmax	120 °C
Käfig charakteristische Frequenz, FTF	0,47 Hz
Wälzkörper charakteristische Frequenz, BPFO	17,1 Hz
Außenring charakteristische Frequenz, BPFO	16,01 Hz
Innenring charakteristische Frequenz, BPFI	17,99 Hz

Definitionsempfehlungen der Umgebungsteile

Da max	120 mm
ras max	1 mm