# Technisches Datenblatt

## NU318ET2

Einreihige Zylinderrollenlager

Einreihiges Zylinderrollenlager, Zerlegbar, Polyamidkäfig

## Anzeigen

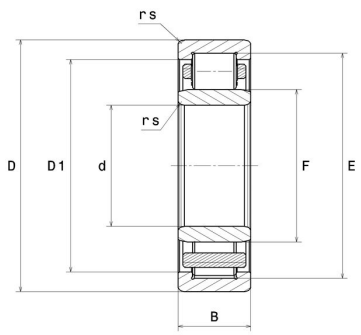


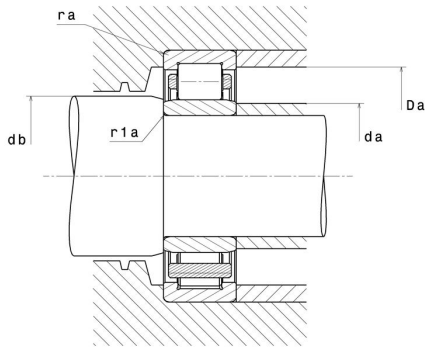


## Technische Eigenschaften

| | |
|---|---|
| **d** | 90 mm |
| **D** | 190 mm |
| **B** | 43 mm |
| **E** | 169,5 mm |
| **F** | 113,5 mm |
| **rs min** | 3 mm |
| **r1s min** | 3 mm |
| **Radiallagerluftklasse** | CN |
| **Masse (ohne HJ Ring)** | 5,47 kg |
| **Marke** | NTN |

## Produktleistung

| | |
|---|---|
| **Dynamische Tragzahl, C** | 315 kN |
| **Statische Tragzahl, C0** | 355 kN |
| **Ermüdungsgrenzbelastung, Cu** | 39,1 kN |
| **Nlim (Öl)** | 3.900 U/min |
| **Nlim (Fett)** | 3.300 U/min |
| **Min Betriebstemperatur, Tmin** | -20 °C |
| **Max Betriebstemperatur, Tmax** | 120 °C |
| **Käfig charakteristische Frequenz, FTF** | 0,4 Hz |
| **Wälzkörper charakteristische Frequenz, BPFO** | 4,86 Hz |
| **Außenring charakteristische Frequenz, BPFO** | 5,21 Hz |
| **Innenring charakteristische Frequenz, BPFI** | 7,79 Hz |

## Definitionsempfehlungen der Umgebungsteile

| | |
|---|---|
| **da min** | 103 mm |
| **da max** | 111 mm |
| **db min** | 117 mm |
| **Da max** | 177 mm |
| **ra max** | 2,5 mm |
| **r1a max** | 2,5 mm |

## Berechnungskoeffizienten

Dynamisch äquivalente Belastung

P = Fr

Statisch äquivalente Belastung

Po = Fr