Technisches Datenblatt

RNA4911R

Nadellager, gedrehte Ringe, ohne Innenring

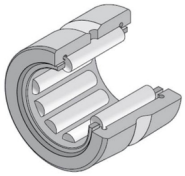

Nadellager, gedrehte Ringe, ohne Innenring, zwei Borde, Nachschmierbohrung

Anzeigen

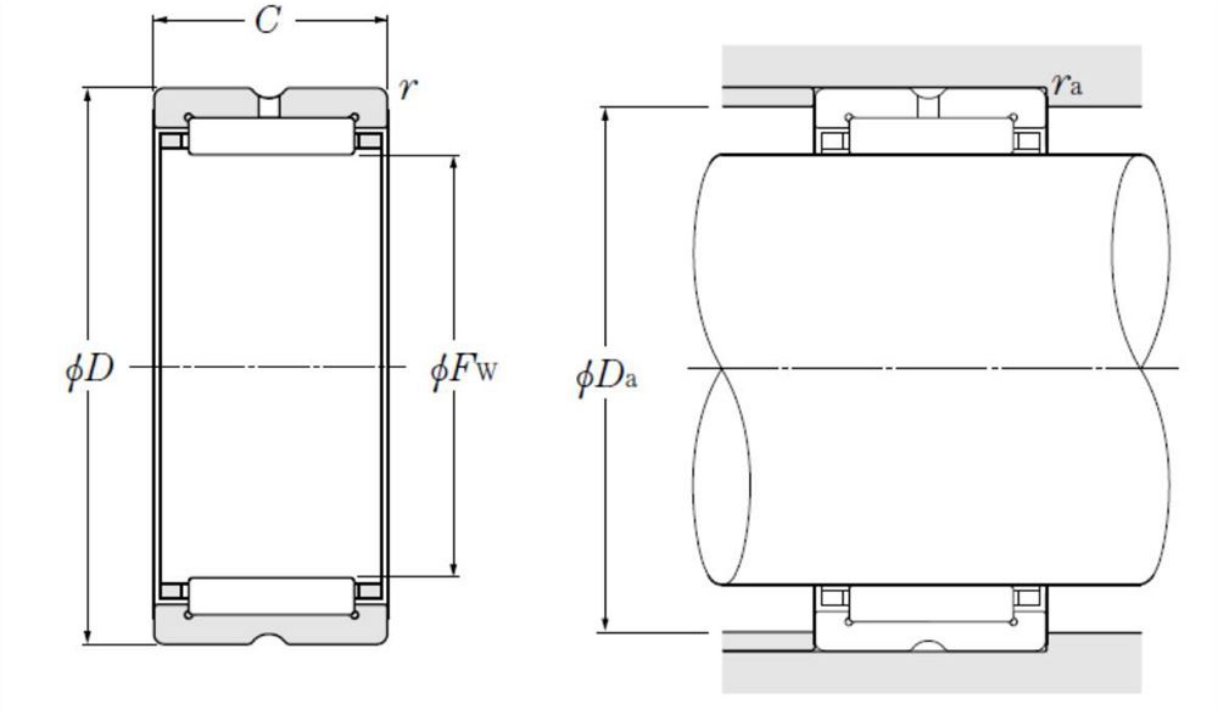

Technische Eigenschaften

Fw	63 mm
D	80 mm
C	25 mm
rs min	1 mm
Dw	5,5 mm
Lw	18,8 mm
Schmierbohrungen an dem Außenring	Oui/Yes
k	3 mm
Radiallagerluftklasse	CN
Präzisionsklasse	P0
Masse	0,26 kg
Marke	NTN

Produktleistung

Cr	58,5 kN
C0r	99,5 kN
Nlim (Fett)	4.300 U/min
Nlim (Öl)	6.500 U/min
Min Betriebstemperatur, Tmin	-20 °C
Max Betriebstemperatur, Tmax	120 °C
Käfig charakteristische Frequenz, FTF	0,46 Hz
Wälzkörper charakteristische Frequenz, BPFO	12,37 Hz
Außenring charakteristische Frequenz, BPFO	11,96 Hz
Innenring charakteristische Frequenz, BPFI	14,04 Hz

Definitionsempfehlungen der Umgebungsteile

Da max	75 mm
ras max	1 mm