Technische Daten

NUTR204X/3AS

Kurvenrolle, mit Innenring

Nadellager, Stützrolle, vollrollig, mit Innenring, zweiseitig gedichtet, zylindrischer Außenring

Anzeigen

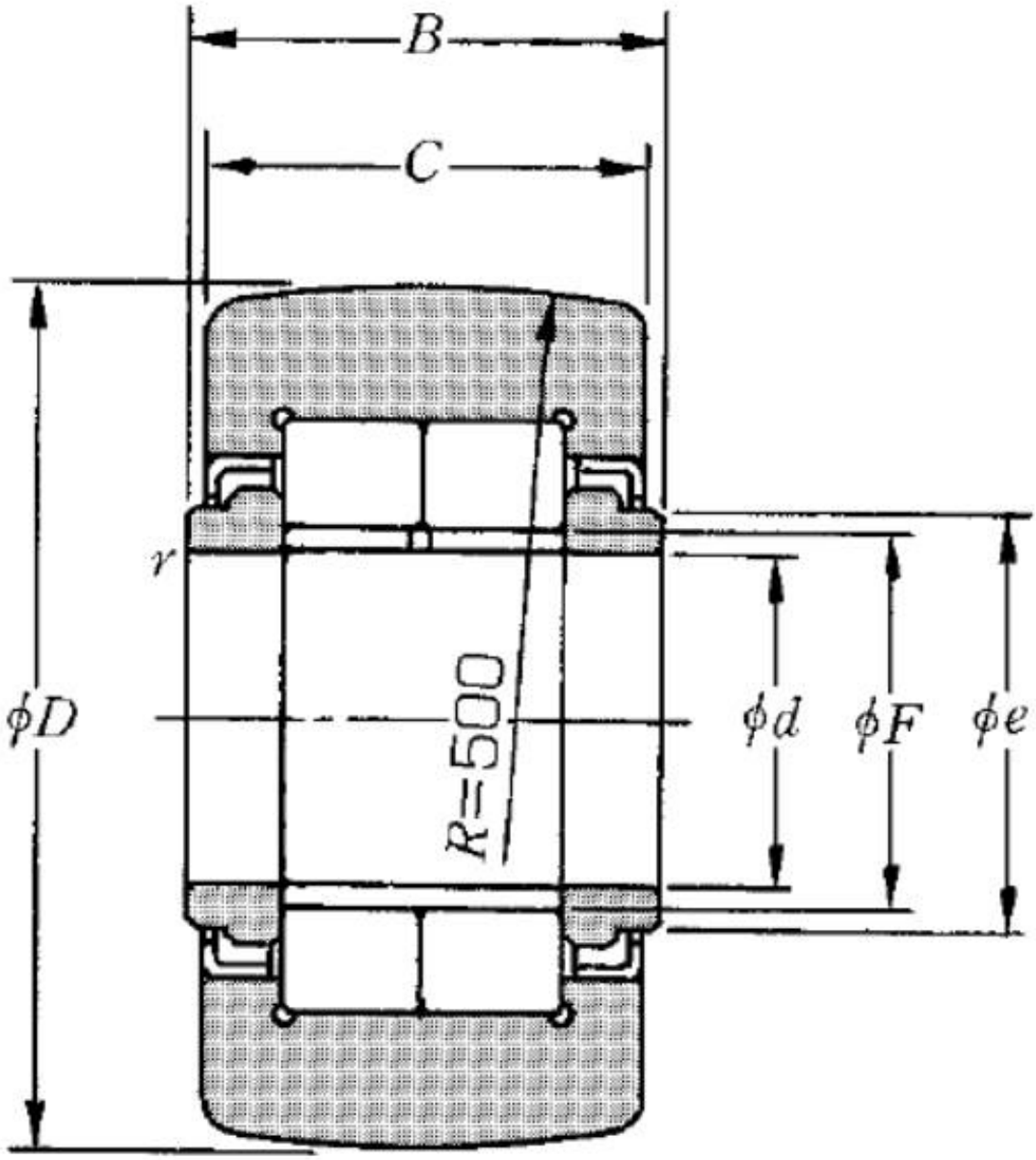

Technische Eigenschaften

d	20 mm
D	47 mm
C	24 mm
F	25,5 mm
B	25 mm
e	27 mm
Dw	5 mm
Lw	8 mm
rs min	0,3 mm
Wälzlager mit/ohne Käfig	Sans
Radiallagerluftklasse	CN
Präzisionsklasse	P0
Masse	0,24 kg
Marke	NTN

Produktleistung

Cr	38,5 kN
C0r	48 kN
Charge de la piste cylindrique de galet	21 kN
Nlim (Fett)	4.000 Tr/min
Min Betriebstemperatur, Tmin	-20 °C
Max Betriebstemperatur, Tmax	120 °C
Käfig charakteristische Frequenz, FTF	0,42 Hz
Wälzkörper charakteristische Frequenz, BPFO	5,94 Hz
Außenring charakteristische Frequenz, BPFO	7,94 Hz
Innenring charakteristische Frequenz, BPFI	11,06 Hz