Technisches Datenblatt

NJ2208C3

Einreihige Zylinderrollenlager

Einreihiges Zylinderrollenlager, Stahlblechkäfig, Sonderanforderung

Anzeigen

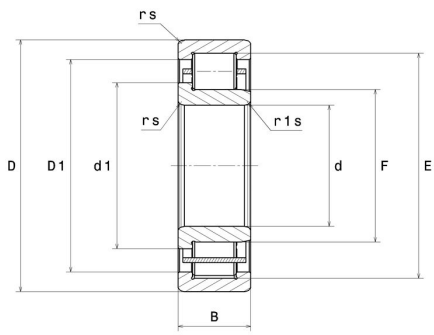

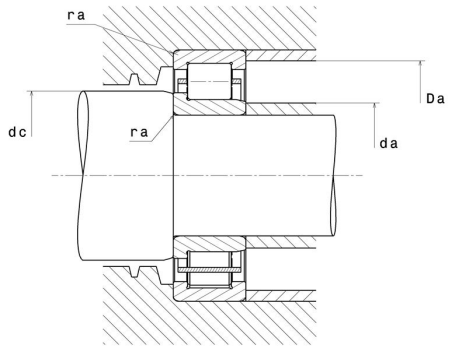

Technische Eigenschaften

d	40 mm
D	80 mm
B	23 mm
E	70 mm
F	50 mm
d1	54,2 mm
rs min	1,1 mm
r1s min	1,1 mm
Radiallagerluftklasse	C3
Masse (ohne HJ Ring)	0,52 kg
Marke	NTN

Produktleistung

Dynamische Tragzahl, C	58 kN
Statische Tragzahl, C0	62 kN
Ermüdungsgrenzbelastung, Cu	7,6 kN
Nlim (Öl)	10.000 U/min
Nlim (Fett)	8.500 U/min
Min Betriebstemperatur, Tmin	-40 °C
Max Betriebstemperatur, Tmax	120 °C

Definitionsempfehlungen der Umgebungsteile

da min	46,5 mm
da max	49 mm
dc min	56 mm
Da max	73,5 mm
ra max	1 mm

Berechnungskoeffizienten

Dynamisch äquivalente Belastung

P = Fr

Statisch äquivalente Belastung

Po = Fr