Technische Daten

6828

Einreihige Rillenkugellager

Einreihiges Rillenkugellager, Radialkontakt, Stahlblechkäfig, offen

Anzeigen

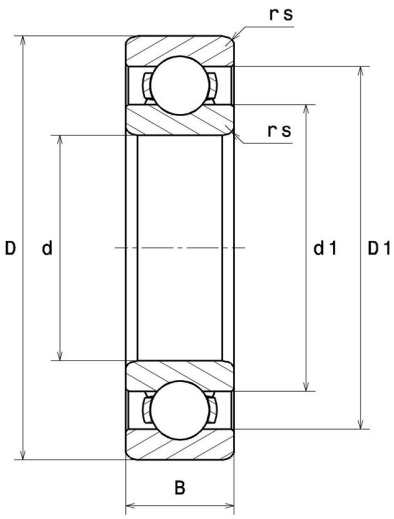

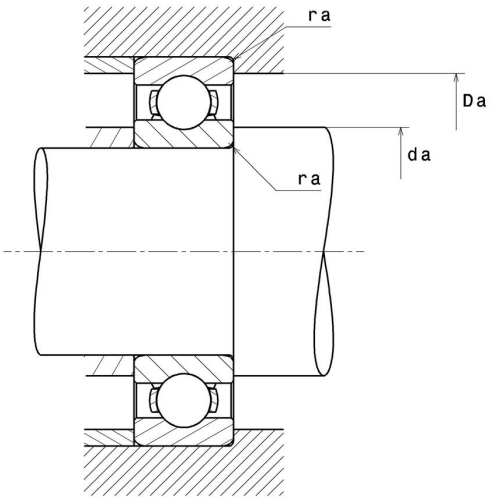

Technische Eigenschaften

d	140 mm
D	175 mm
B	18 mm
rs min	1,1 mm
Radiallagerluftklasse	CN
Masse	0,85 kg
Marke	NTN

Produktleistung

Dynamische Tragzahl, C	38,5 kN
Statische Tragzahl, C0	44,5 kN
Ermüdungsgrenzbelastung, Cu	1,61 kN
f0	16
Nlim (Öl)	4.000 Tr/min
Nlim (Fett)	3.400 Tr/min
Min Betriebstemperatur, Tmin	-40 °C
Max Betriebstemperatur, Tmax	120 °C
Käfig charakteristische Frequenz, FTF	0,47 Hz
Wälzkörper charakteristische Frequenz, BPFO	15,2 Hz
Außenring charakteristische Frequenz, BPFO	12,15 Hz
Innenring charakteristische Frequenz, BPFI	13,85 Hz

Definitionsempfehlungen der Umgebungsteile

da min	146,5 mm
Da max	168,5 mm
ra max	1 mm

Berechnungskoeffizienten

Dynamisch äquivalente Belastung

P = X.Fr + Y.Fa

$\frac{f_0 F_a}{C_0}$	e	Fa / Fr ≤ e		Fa / Fr > e	
		X	Y	X	Y
0.172	0.19	1	0	0.56	2.3
0.345	0.22				1.99
0.689	0.26				1.71
1.03	0.28				1.55
1.38	0.3				1.45
2.07	0.34				1.31
3.45	0.38				1.15
5.17	0.42				1.04
6.89	0.44				1

Statisch äquivalente Belastung

Po = Xo.Fr + Yo.Fa

X_0	Y_0
0.6	0.5

Für Einzellager und DT-Anordnung :

Wenn Po <Fr, dann Po = Fr