Technische Daten

33014U

Einreihige Kegelrollenlager

Kegelrollenlager,
Blechkäfig

Anzeigen

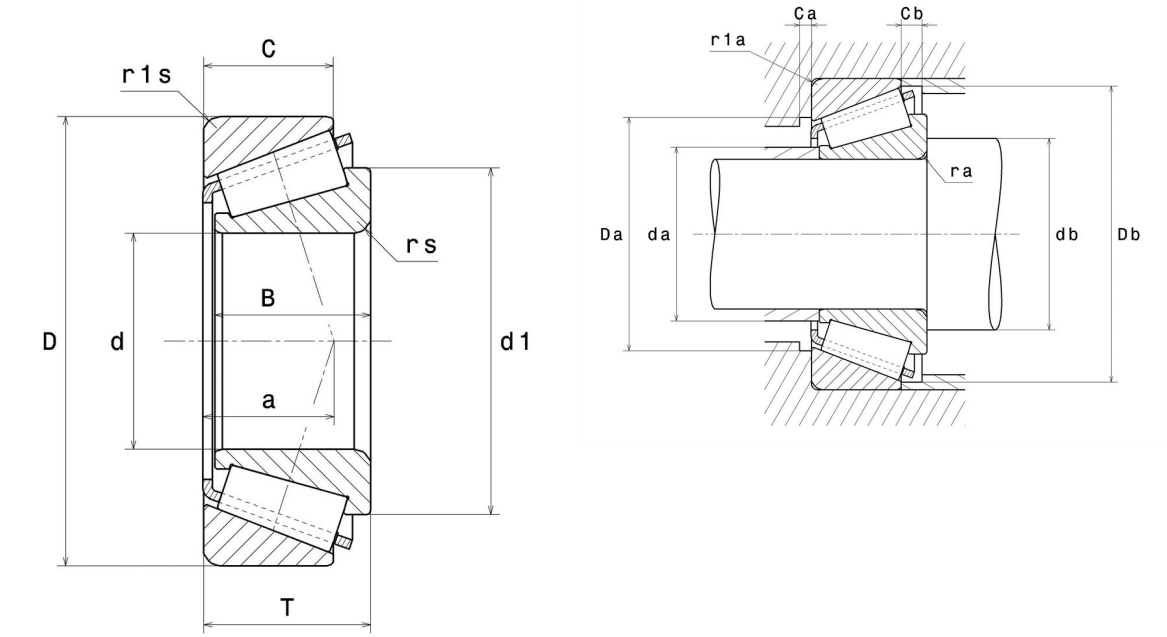

Technische Eigenschaften

d	70 mm
D	110 mm
B	31 mm
C	25,5 mm
T	31 mm
d1	90,8 mm
a	22,5 mm
rs min	1,5 mm
r1s min	1,5 mm
e	0,28
Y2	2,11
Y0	1,16
Masse	1,07 kg
Referenz gemäß ISO355	T2CE070
Marke	NTN

Produktleistung

Dynamische Tragzahl, C	127 kN
Lebensdauerkoeffizient, A2	1
Statische Tragzahl, C0	204 kN
Ermüdungsgrenzbelastung, Cu	24,9 kN
Nlim (Öl)	4.200 Tr/min
Nlim (Fett)	3.200 Tr/min
Min Betriebstemperatur, Tmin	-40 °C
Max Betriebstemperatur, Tmax	120 °C
Käfig charakteristische Frequenz, FTF	0,45 Hz
Wälzkörper charakteristische Frequenz, BPFO	9,61 Hz
Außenring charakteristische Frequenz, BPFO	12,13 Hz
Innenring charakteristische Frequenz, BPFI	14,87 Hz

Definitionsempfehlungen der Umgebungsteile

da max	79 mm
db min	78,5 mm
Da min	99 mm
Da max	101,5 mm
Db min	105 mm
Ca min	5 mm
Cb min	5,5 mm
ra max	1,5 mm
r1a max	1,5 mm

Berechnungskoeffizienten

Dynamisch äquivalente Belastung

P = X.Fr + Y.Fa

Fa / Fr ≤ e		Fa / Fr > e	
X	Y	X	Y
1	0	0.4	Y2

Statisch äquivalente Belastung

Po = Xo.Fr + Yo.Fa

X_0	Y_0
0.5	Y0

Wenn Po <Fr, dann Po = Fr

Werte für e, Y2 und Y0 sind in obiger Tabelle.