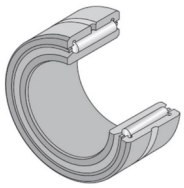

Technisches Datenblatt

NA5916

Nadellager, gedrehte Ringe, mit Innenring

Nadellager, gedrehte Ringe, mit Innenring, zwei Borde, Nachschmierbohrung

Anzeigen

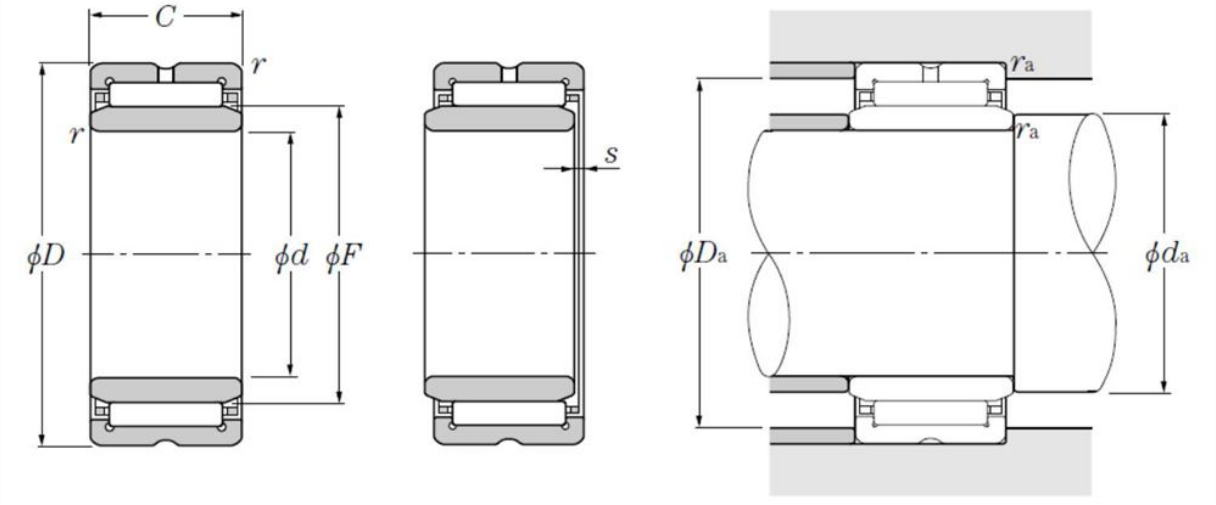

Technische Eigenschaften

d	80 mm
D	110 mm
C	40 mm
F	90 mm
rs min	1 mm
s max	1,5 mm
Dw	7 mm
Lw	32 mm
Schmierbohrungen an dem Außenring	Oui/Yes
k	3 mm
Schmierbohrungen an dem Innenring	Non/No
Radiallagerluftklasse	CN
Präzisionsklasse	P0
Masse	1,15 kg
Marke	NTN

Produktleistung

Cr	115 kN
C0r	223 kN
Nlim (Fett)	2.900 U/min
Nlim (Öl)	4.400 U/min
Min Betriebstemperatur, Tmin	-20 °C
Max Betriebstemperatur, Tmax	120 °C
Käfig charakteristische Frequenz, FTF	0,46 Hz
Wälzkörper charakteristische Frequenz, BPFO	13,78 Hz
Außenring charakteristische Frequenz, BPFO	12,06 Hz
Innenring charakteristische Frequenz, BPFI	13,94 Hz

Definitionsempfehlungen der Umgebungsteile

da min	85 mm
Da max	105 mm
ras max	1 mm