Technische Daten

4T-HM813844

Einreihige Kegelrollenlager

Einheit aus Innenring, Rollensatz und Käfig, Blechkäfig

Anzeigen

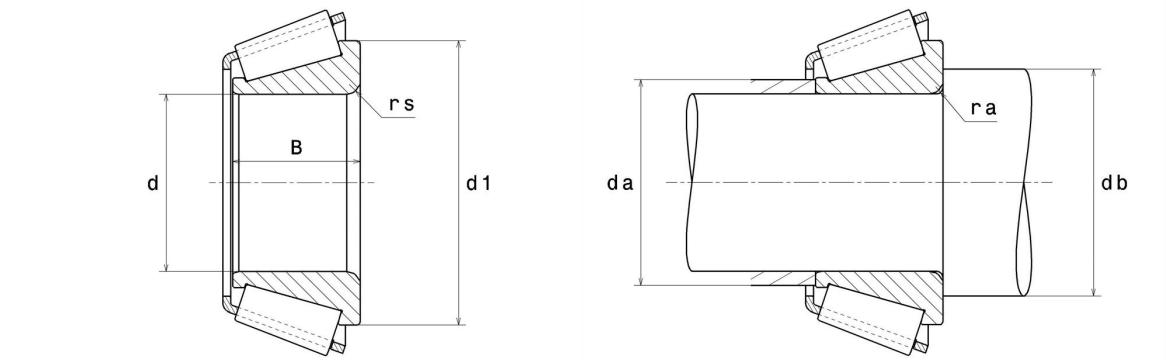

Technische Eigenschaften

d	66,68 mm
B	36,51 mm
d1	100 mm
e	0,5
Y2	1,2
Y0	0,66
Marke	NTN

Produktleistung

Dynamische Tragzahl, C	163 kN
Lebensdauerkoeffizient, A2	1,4
Statische Tragzahl, C0	228 kN
Ermüdungsgrenzbelastung, Cu	27,8 kN
Nlim (Öl)	3.800 Tr/min
Nlim (Fett)	2.900 Tr/min
Min Betriebstemperatur, Tmin	-40 °C
Max Betriebstemperatur, Tmax	120 °C
Käfig charakteristische Frequenz, FTF	0,44 Hz
Wälzkörper charakteristische Frequenz, BPFO	7,34 Hz
Außenring charakteristische Frequenz, BPFO	8,73 Hz
Innenring charakteristische Frequenz, BPFI	11,27 Hz

Definitionsempfehlungen der Umgebungsteile

ra max	3,5 mm

Berechnungskoeffizienten

Dynamisch äquivalente Belastung

$P = X.Fr + Y.Fa$

Fa / Fr ≤ e		Fa / Fr > e	
X	Y	X	Y
1	0	0.4	Y2

Statisch äquivalente Belastung

$Po = Xo.Fr + Yo.Fa$

X_0	Y_0
0.5	Y0

Wenn Po <Fr, dann Po = Fr

Werte für e, Y2 und Y0 sind in obiger Tabelle.