Technische Daten

32911

Einreihige Kegelrollenlager

Kegelrollenlager,
Blechkäfig

Anzeigen

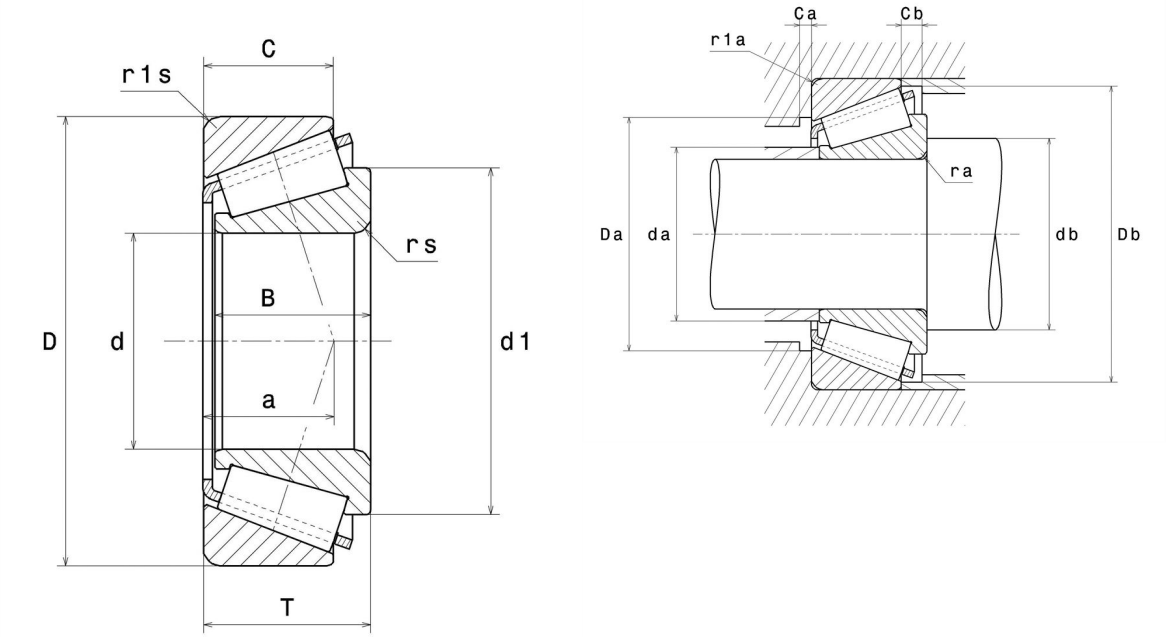

Technische Eigenschaften

d	55 mm
D	80 mm
B	17 mm
C	14 mm
T	17 mm
d1	68 mm
a	14,5 mm
rs min	1 mm
r1s min	1 mm
e	0,31
Y2	1,94
Y0	1,07
Masse	0,27 kg
Referenz gemäß ISO355	T2BC055
Marke	NTN

Produktleistung

Dynamische Tragzahl, C	44,5 kN
Lebensdauerkoeffizient, A2	1
Statische Tragzahl, C0	73,5 kN
Ermüdungsgrenzbelastung, Cu	9 kN
Nlim (Öl)	5.700 Tr/min
Nlim (Fett)	4.300 Tr/min
Min Betriebstemperatur, Tmin	-40 °C
Max Betriebstemperatur, Tmax	120 °C
Käfig charakteristische Frequenz, FTF	0,46 Hz
Wälzkörper charakteristische Frequenz, BPFO	12,85 Hz
Außenring charakteristische Frequenz, BPFO	14,79 Hz
Innenring charakteristische Frequenz, BPFI	17,21 Hz

Definitionsempfehlungen der Umgebungsteile

da max	60,5 mm
db min	60,5 mm
Da min	70,5 mm
Da max	74,5 mm
Db min	76,5 mm
Ca min	3 mm
Cb min	3 mm
ra max	1 mm
r1a max	1 mm

Berechnungskoeffizienten

Dynamisch äquivalente Belastung

P = X.Fr + Y.Fa

Fa / Fr ≤ e		Fa / Fr > e	
X	Y	X	Y
1	0	0.4	Y2

Statisch äquivalente Belastung

Po = Xo.Fr + Yo.Fa

X_0	Y_0
0.5	Y0

Wenn Po <Fr, dann Po = Fr

Werte für e, Y2 und Y0 sind in obiger Tabelle.