Technische Daten

6011LLUNR/2AS

Einreihige Rillenkugellager

Einreihiges Rillenkugellager, Radialkontakt, Blechkäfig, Nut und Sicherungsring auf Außendurchmesser, Reibende Dichtungen beidseitig

Anzeigen

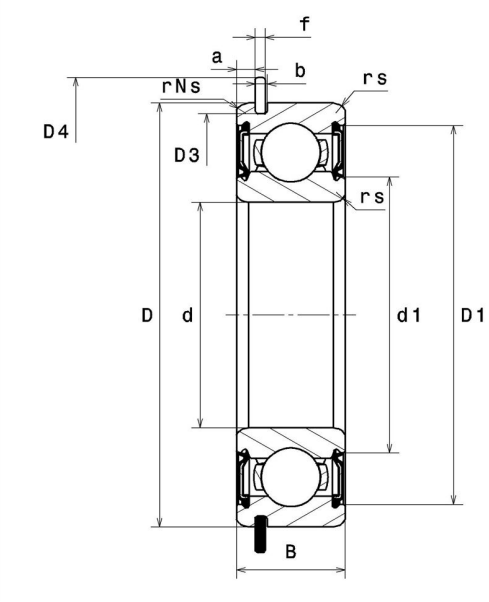

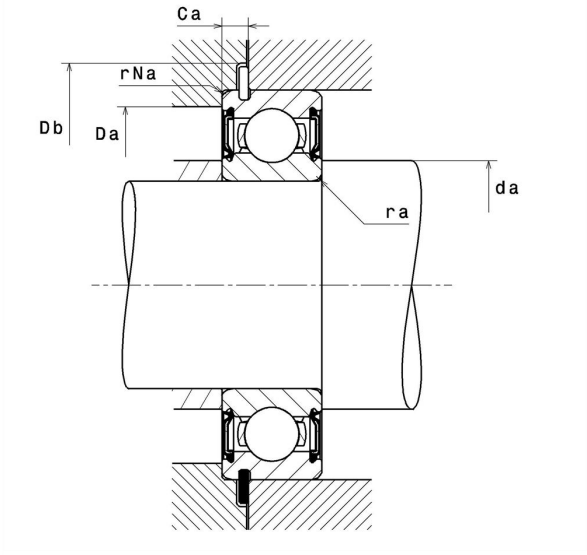

Technische Eigenschaften

d	55 mm
D	90 mm
B	18 mm
a min	2,67 mm
a max	2,87 mm
Ca min	5,03 mm
Ca max	5,33 mm
rs min	1,1 mm
rNs min	0,5 mm
D3 max	86,79 mm
b min	2,7 mm
b max	3 mm
r0 max	0,6 mm
D4 max	96,5 mm
f	2,46 mm
Referenz des Sicherungsringes	R90
Radiallagerluftklasse	CN
Masse	0,39 kg
Marke	NTN

Produktleistung

Dynamische Tragzahl, C	28,3 kN
Statische Tragzahl, C0	21,2 kN
Ermüdungsgrenzbelastung, Cu	0,96 kN
f0	15,3
Nlim (Fett)	4.500 Tr/min
Min Betriebstemperatur, Tmin	-25 °C
Max Betriebstemperatur, Tmax	110 °C
Käfig charakteristische Frequenz, FTF	0,43 Hz
Wälzkörper charakteristische Frequenz, BPFO	6,88 Hz
Außenring charakteristische Frequenz, BPFO	5,58 Hz
Innenring charakteristische Frequenz, BPFI	7,42 Hz

Definitionsempfehlungen der Umgebungsteile

da min	61,5 mm
da max	64 mm
Da max	83,5 mm
ra max	1 mm
rNa max	0,5 mm
Db min	98 mm

Berechnungskoeffizienten

Dynamisch äquivalente Belastung

P = X.Fr + Y.Fa

$\frac{f_0 F_a}{C_0}$	e	Fa / Fr ≤ e		Fa / Fr > e	
		X	Y	X	Y
0.172	0.19	1	0	0.56	2.3
0.345	0.22				1.99
0.689	0.26				1.71
1.03	0.28				1.55
1.38	0.3				1.45
2.07	0.34				1.31
3.45	0.38				1.15
5.17	0.42				1.04
6.89	0.44				1

Statisch äquivalente Belastung

Po = Xo.Fr + Yo.Fa

X_0	Y_0
0.6	0.5

Für Einzellager und DT-Anordnung :

Wenn Po <Fr, dann Po = Fr