Technische Daten

KRV22CLL/3AS

Kurvenrolle, mit Achse

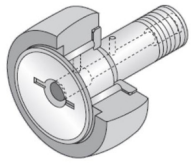

Anzeigen

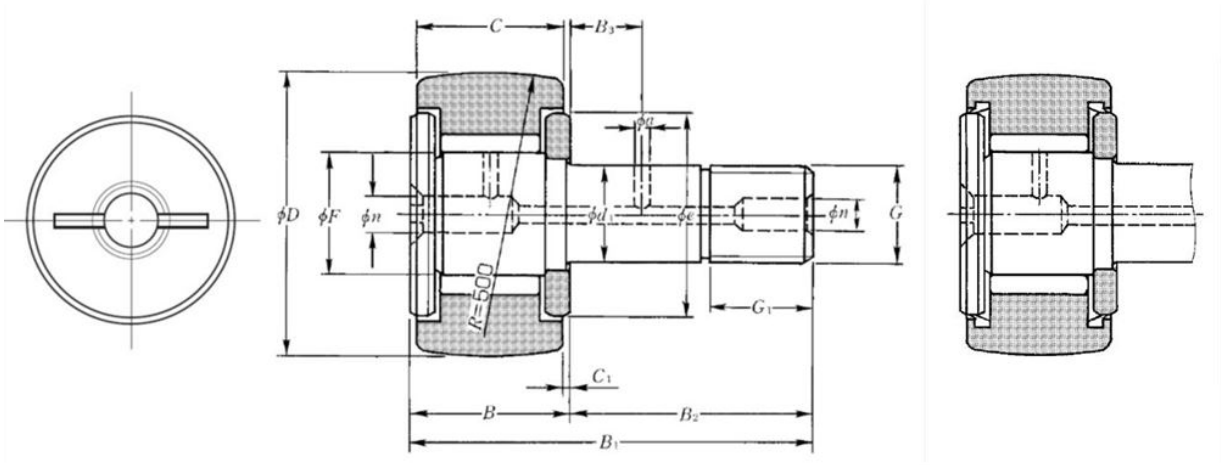

Technische Eigenschaften

D	22 mm
d1	10 mm
C	12 mm
F	12 mm
B	13 mm
B1	36 mm
B2	23 mm
G	M10X1
G1	12 mm
C1	0,6 mm
n	4 mm
e	17 mm
R	500 mm
Dw	1,5 mm
Lw	8,5 mm
Max. Anzugsmoment	14 Nm
Wälzlager mit/ohne Käfig	Sans
Radiallagerluftklasse	CN
Präzisionsklasse	P0
Masse	0,05 kg
Marke	NTN

Produktleistung

Cr	8,2 kN
C0r	14 kN
Charge de la piste sphérique de galet	1,69 kN
Nlim (Fett)	8.500 Tr/min
Min Betriebstemperatur, Tmin	-20 °C
Max Betriebstemperatur, Tmax	100 °C
Käfig charakteristische Frequenz, FTF	0,44 Hz
Wälzkörper charakteristische Frequenz, BPFO	8,89 Hz
Außenring charakteristische Frequenz, BPFO	12,44 Hz
Innenring charakteristische Frequenz, BPFI	15,56 Hz