# Technische Daten

## 21317.VMC3

Zweireihige Pendelrollenlager

Zweireihiges Pendelrollenlager, Massivkäfig

ULTAGE

## Anzeigen

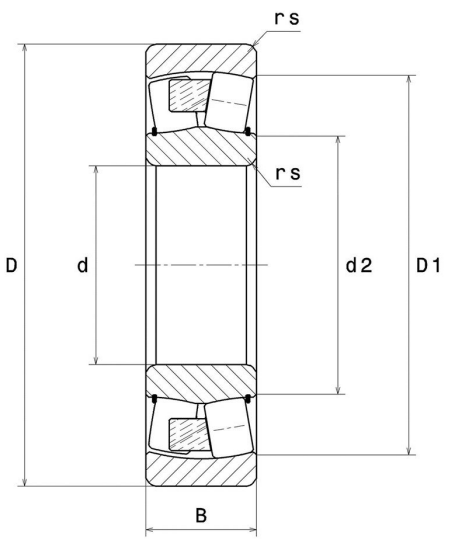


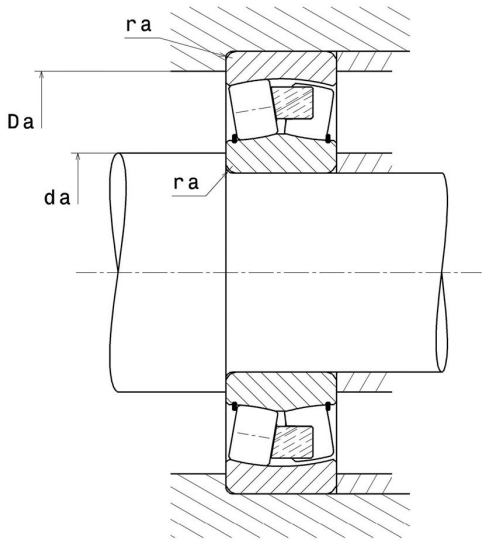


## Technische Eigenschaften

| | |
|---|---|
| **d** | 85 mm |
| **D** | 180 mm |
| **B** | 41 mm |
| **D1** | 153,1 mm |
| **rs min** | 3 mm |
| **Anzahl der Schmierbohrungen** | 0 |
| **b** | 2 mm |
| **k** | 0 mm |
| **Referenz der Hülse** | P0 |
| **e** | 0,23 |
| **Y1** | 2,99 |
| **Y2** | 4,46 |
| **Y0** | 2,93 |
| **Radiallagerluftklasse** | C3 |
| **Masse** | 5,23 kg |
| **Marke** | SNR |

## Produktleistung

| | |
|---|---|
| **Dynamische Tragzahl, C** | 14,2 kN |
| **Statische Tragzahl, C0** | 365 kN |
| **Ermüdungsgrenzbelastung, Cu** | 44,7 kN |
| **Nref** | 3.600 Tr/min |
| **Nlim** | 4.600 Tr/min |
| **Min Betriebstemperatur, Tmin** | -40 °C |
| **Max Betriebstemperatur, Tmax** | 200 °C |
| **Käfig charakteristische Frequenz, FTF** | 0,42 Hz |
| **Wälzkörper charakteristische Frequenz, BPFO** | 5,95 Hz |
| **Außenring charakteristische Frequenz, BPFO** | 6,7 Hz |
| **Innenring charakteristische Frequenz, BPFI** | 9,3 Hz |

## Definitionsempfehlungen der Umgebungsteile

| | |
|---|---|
| **da min** | 99 mm |
| **da max** | 2,5 mm |
| **Da max** | 166 mm |
| **ra max** | 2,5 mm |

## Berechnungskoeffizienten

**Dynamisch äquivalente Belastung**

P = X.Fr + Y.Fa

| Fa / Fr ≤ e | | Fa / Fr > e | |
|---|---|---|---|
| X | Y | X | Y |
| 1 | Y1 | 0.67 | Y2 |

**Statisch äquivalente Belastung**

Po = Xo.Fr + Yo.Fa

| $X_0$ | $Y_0$ |
|---|---|
| 1 | Y0 |

Werte für e, Y1, Y2 und Y0 sind in obiger Tabelle.