Technische Daten

RNA6916R

Nadellager, gedrehte Ringe, ohne Innenring

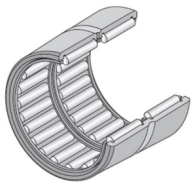

Anzeigen

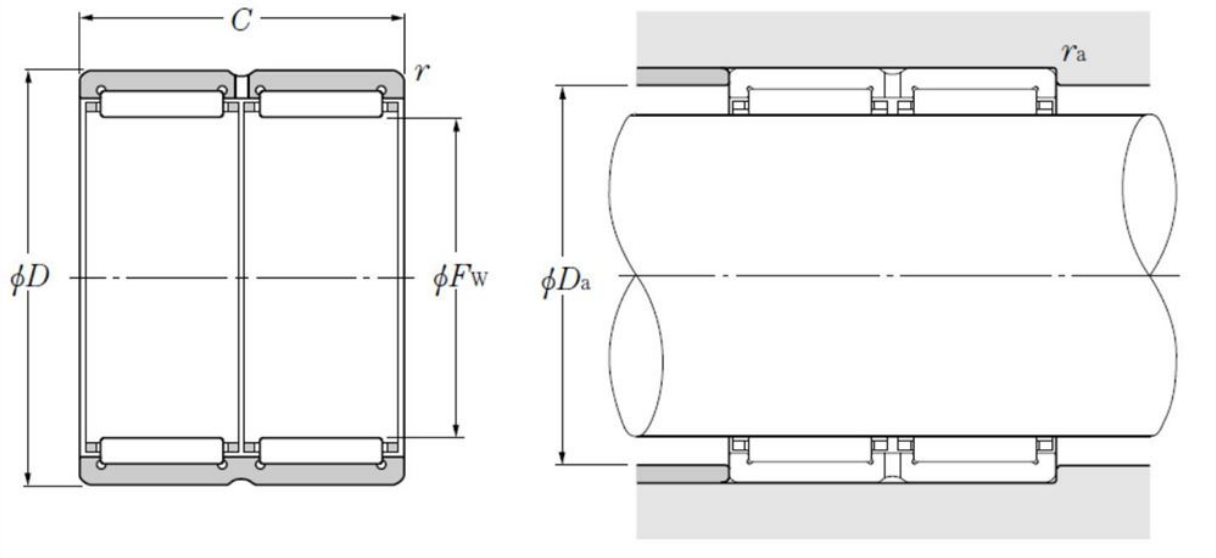

Technische Eigenschaften

Fw	90 mm
D	110 mm
C	54 mm
rs min	1 mm
Dw	6,5 mm
Lw	20 mm
Schmierbohrungen an dem Außenring	Oui/Yes
k	3,5 mm
Radiallagerluftklasse	CN
Präzisionsklasse	P0
Masse	0,99 kg
Marke	NTN

Produktleistung

Cr	137 kN
C0r	298 kN
Nlim (Fett)	2.900 Tr/min
Nlim (Öl)	4.400 Tr/min
Min Betriebstemperatur, Tmin	-20 °C
Max Betriebstemperatur, Tmax	120 °C
Käfig charakteristische Frequenz, FTF	0,47 Hz
Wälzkörper charakteristische Frequenz, BPFO	14,78 Hz
Außenring charakteristische Frequenz, BPFO	14,46 Hz
Innenring charakteristische Frequenz, BPFI	16,54 Hz

Definitionsempfehlungen der Umgebungsteile

Da max	105 mm
ras max	1 mm