Technische Daten

4T-32008X

Einreihige Kegelrollenlager

Kegelrollenlager,
Blechkäfig

Anzeigen

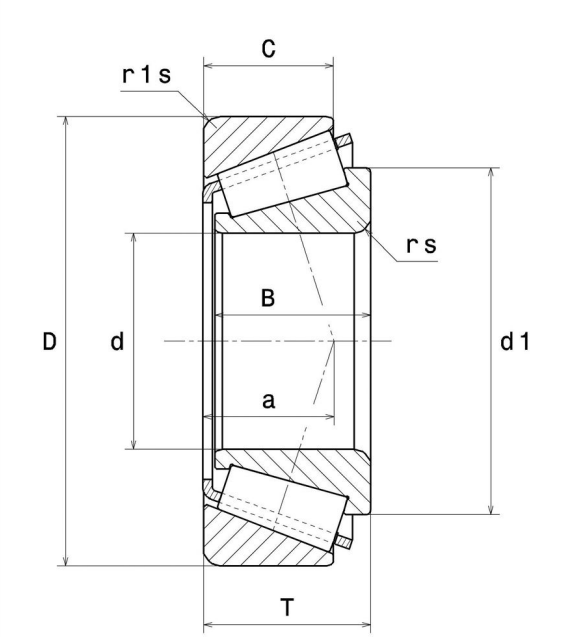

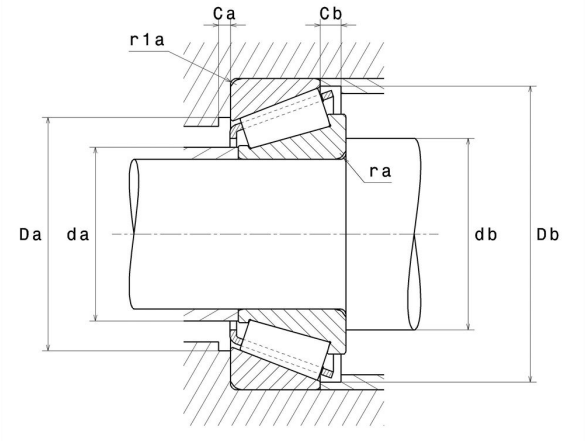

Technische Eigenschaften

d	40 mm
D	68 mm
B	19 mm
C	14,5 mm
T	19 mm
d1	54,5 mm
a	15 mm
rs min	1 mm
r1s min	1 mm
e	0,38
Y2	1,58
Y0	0,87
Masse	0,27 kg
Referenz gemäß ISO355	T3CD040
Marke	NTN

Produktleistung

Dynamische Tragzahl, C	50 kN
Lebensdauerkoeffizient, A2	1,4
Statische Tragzahl, C0	65,5 kN
Ermüdungsgrenzbelastung, Cu	8 kN
Nlim (Öl)	7.100 Tr/min
Nlim (Fett)	5.300 Tr/min
Min Betriebstemperatur, Tmin	-40 °C
Max Betriebstemperatur, Tmax	120 °C
Käfig charakteristische Frequenz, FTF	0,44 Hz
Wälzkörper charakteristische Frequenz, BPFO	7,77 Hz
Außenring charakteristische Frequenz, BPFO	9,21 Hz
Innenring charakteristische Frequenz, BPFI	11,79 Hz

Definitionsempfehlungen der Umgebungsteile

da max	46 mm
db min	45,5 mm
Da min	60 mm
Da max	62,5 mm
Db min	65 mm
Ca min	4 mm
Cb min	4,5 mm
ra max	1 mm
r1a max	1 mm

Berechnungskoeffizienten

Dynamisch äquivalente Belastung

P = X.Fr + Y.Fa

Fa / Fr ≤ e		Fa / Fr > e	
X	Y	X	Y
1	0	0.4	Y2

Statisch äquivalente Belastung

Po = Xo.Fr + Yo.Fa

X_0	Y_0
0.5	Y0

Wenn Po <Fr, dann Po = Fr

Werte für e, Y2 und Y0 sind in obiger Tabelle.