Technisches Datenblatt

NJ228

Einreihige Zylinderrollenlager

Einreihiges Zylinderrollenlager, Stahlblechkäfig, Sonderanforderung

Anzeigen

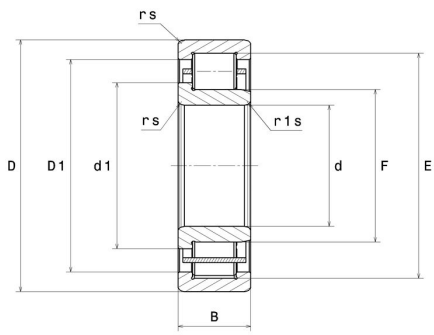

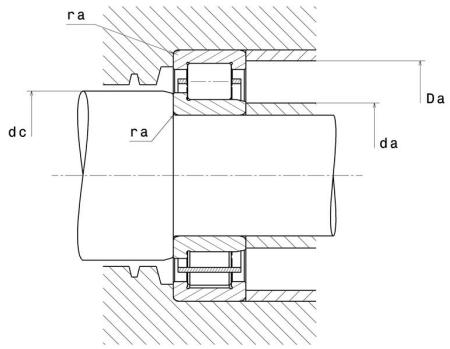

Technische Eigenschaften

d	140 mm
D	250 mm
B	42 mm
E	221 mm
F	169 mm
d1	179,5 mm
rs min	3 mm
r1s min	3 mm
Radiallagerluftklasse	CN
Masse (ohne HJ Ring)	8,39 kg
Marke	NTN

Produktleistung

Dynamische Tragzahl, C	310 kN
Statische Tragzahl, C0	400 kN
Ermüdungsgrenzbelastung, Cu	39,9 kN
Nlim (Öl)	3.100 U/min
Nlim (Fett)	2.700 U/min
Min Betriebstemperatur, Tmin	-40 °C
Max Betriebstemperatur, Tmax	120 °C
Käfig charakteristische Frequenz, FTF	0,43 Hz
Wälzkörper charakteristische Frequenz, BPFO	7,37 Hz
Außenring charakteristische Frequenz, BPFO	7,37 Hz
Innenring charakteristische Frequenz, BPFI	9,63 Hz

Definitionsempfehlungen der Umgebungsteile

da min	153 mm
da max	166 mm
dc min	182 mm
Da max	237 mm
ra max	2,5 mm

Berechnungskoeffizienten

Dynamisch äquivalente Belastung

P = Fr

Statisch äquivalente Belastung

Po = Fr