Technische Daten

4T-34306/34478

Einreihige Kegelrollenlager

Kegelrollenlager,
Blechkäfig

Anzeigen

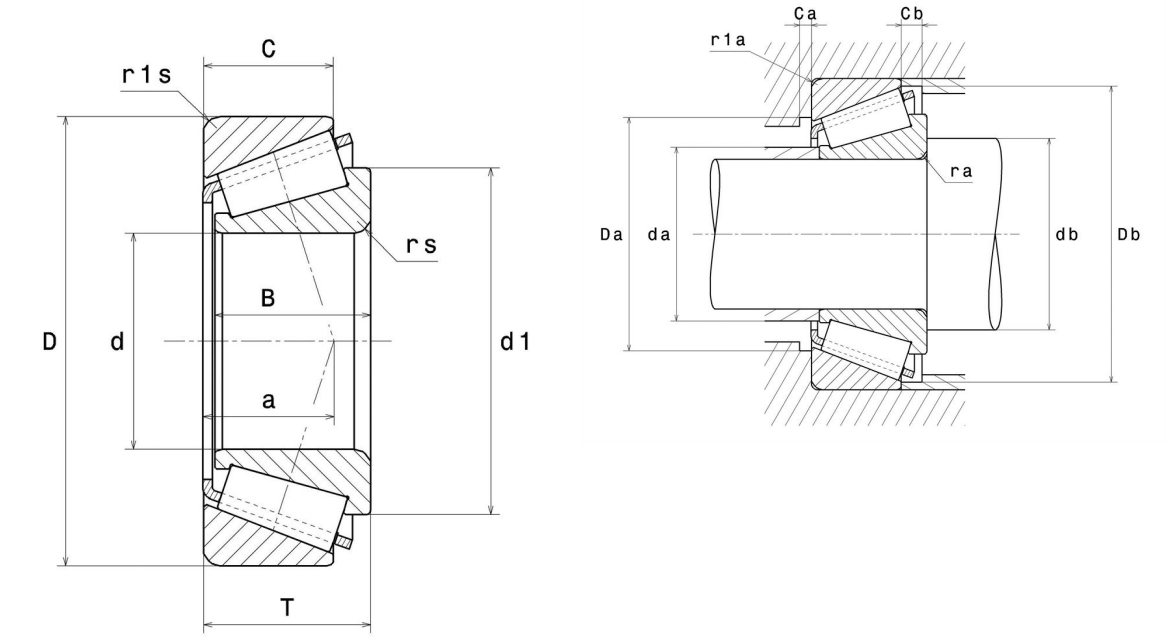

Technische Eigenschaften

d	77,79 mm
D	121,44 mm
B	23,01 mm
C	17,46 mm
T	24,61 mm
d1	98,5 mm
a	25,81 mm
e	0,45
Y2	1,33
Y0	0,73
Masse	0,94 kg
Marke	NTN

Produktleistung

Dynamische Tragzahl, C	91 kN
Lebensdauerkoeffizient, A2	1,4
Statische Tragzahl, C0	127 kN
Ermüdungsgrenzbelastung, Cu	15,5 kN
Nlim (Öl)	3.800 Tr/min
Nlim (Fett)	2.900 Tr/min
Min Betriebstemperatur, Tmin	-40 °C
Max Betriebstemperatur, Tmax	120 °C
Käfig charakteristische Frequenz, FTF	0,45 Hz
Wälzkörper charakteristische Frequenz, BPFO	9,37 Hz
Außenring charakteristische Frequenz, BPFO	10,79 Hz
Innenring charakteristische Frequenz, BPFI	13,21 Hz

Definitionsempfehlungen der Umgebungsteile

ra max	3,5 mm
r1a max	2 mm

Berechnungskoeffizienten

Dynamisch äquivalente Belastung

$P = X.Fr + Y.Fa$

Fa / Fr ≤ e		Fa / Fr > e	
X	Y	X	Y
1	0	0.4	Y2

Statisch äquivalente Belastung

$Po = Xo.Fr + Yo.Fa$

X_0	Y_0
0.5	Y0

Wenn Po <Fr, dann Po = Fr

Werte für e, Y2 und Y0 sind in obiger Tabelle.