Technische Daten

6212ZNR

Einreihige Rillenkugellager

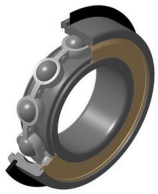

Einreihiges Rillenkugellager, Radialkontakt, Stahlblechkäfig, Nut und Sicherungsring im Außenring, Deckscheibe einseitig

Anzeigen

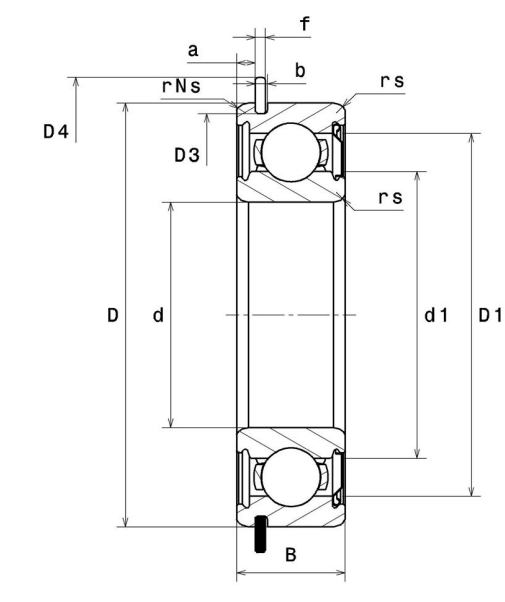

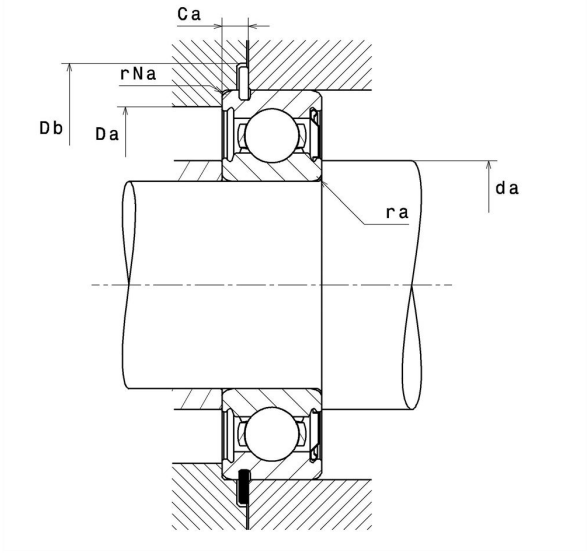

Technische Eigenschaften

d	60 mm
D	110 mm
B	22 mm
a min	3,07 mm
a max	3,28 mm
Ca min	5,43 mm
Ca max	5,74 mm
rs min	1,5 mm
rNs min	0,5 mm
D3 max	106,81 mm
b min	2,7 mm
b max	3 mm
r0 max	0,6 mm
D4 max	116,6 mm
f	2,46 mm
Referenz des Sicherungsringes	R110
Radiallagerluftklasse	CN
Masse	0,78 kg
Marke	NTN

Produktleistung

Dynamische Tragzahl, C	52,5 kN
Statische Tragzahl, C0	36 kN
Ermüdungsgrenzbelastung, Cu	1,64 kN
f0	14,3
Nlim (Öl)	7.000 Tr/min
Nlim (Fett)	6.000 Tr/min
Min Betriebstemperatur, Tmin	-40 °C
Max Betriebstemperatur, Tmax	120 °C
Käfig charakteristische Frequenz, FTF	0,41 Hz
Wälzkörper charakteristische Frequenz, BPFO	5,26 Hz
Außenring charakteristische Frequenz, BPFO	4,08 Hz
Innenring charakteristische Frequenz, BPFI	5,92 Hz

Definitionsempfehlungen der Umgebungsteile

da min	68 mm
Da max	102 mm
ra max	1,5 mm
rNa max	0,5 mm
Db min	118 mm

Berechnungskoeffizienten

Dynamisch äquivalente Belastung

P = X.Fr + Y.Fa

$\frac{f_0 F_a}{C_0}$	e	Fa / Fr ≤ e		Fa / Fr > e	
		X	Y	X	Y
0.172	0.19	1	0	0.56	2.3
0.345	0.22				1.99
0.689	0.26				1.71
1.03	0.28				1.55
1.38	0.3				1.45
2.07	0.34				1.31
3.45	0.38				1.15
5.17	0.42				1.04
6.89	0.44				1

Statisch äquivalente Belastung

Po = Xo.Fr + Yo.Fa

X_0	Y_0
0.6	0.5

Für Einzellager und DT-Anordnung :

Wenn Po <Fr, dann Po = Fr